Aqua Dällikon AG

- 1986 Firmengründung, Produkte und Dienstleistungen.
- 1989 Umzug in grössere Räumlichkeiten; Ausbau der Serviceabteilung.
- 1992 Aufbau der eigenen Schlosserei zur Herstellung von Edelstahlgehäusen.
- 1999 Umzug nach Dällikon in die eigenen Büro-, Werkstatt- und Lagerräumlichkeiten.
- 2000 Bau von Industrieanlagen im Bereich „Trink – Heizung – Kälte – Regenwassernutzung.“
- 2001 Ablieferung einer neu entwickelten , effizienten, vollautomatischen Standneutralisation.
- 2003 Bau von Schwermetallentnahme für das In- und Ausland.
- 2004 Entwicklung, Bau, Lieferung und IBN unserer ersten Meerwasserentsalzungsanlage in der Karibik.
- 2006 Ausbau der Schlosserei. Bau Trinkwasseraufbereitungsanlage für Spanien, Afrika und Zentralasien.
  Bau Filtrationsanlagen zur Schwermetallentnahme für China und Israel.
- 2008 Neuentwicklung von Anlagen für Strassenabwasser. Aufbau der Elektronikabteilung.
- 2009 Neubau einer Werkstatt / Lagerhalle mit Büroräumen. Planung und Herstellung einer Abklinganlage.
- 2010 Herstellung für Anlagen von Arsenentfernung.
- 2011 Herstellung von Osmoseanlagen für die Industrie.
- 2012 Ausbau der Abteilung, Tableaubau und Industriesteuerungen.
- 2013 Aus- und Weiterbildung der Aussendienstmitarbeiter und Servicetechniker mit Abschluss Dipl. Wasserfachmann.
  Bau einer topmodernen Abklinganlage mit 60m^3 Volumen.

Wasseraufbereitung

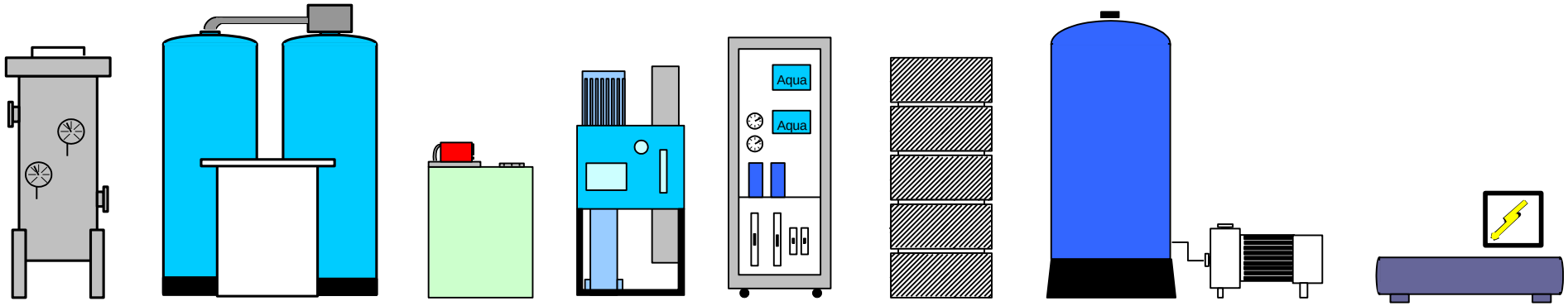

Trinkwasseraufbereitung Gebäudetechnik

Bestehend aus:

- Tiefenfilter
- Wasserenthärter
- Umkehrosmoseanlage
- Dosierstation

Anwendung:

Wasseraufbereitungsanlage
für die Gebäudetechnik.

Zum Schutz und zur Nachhaltigkeit
der sanitären Installationen.

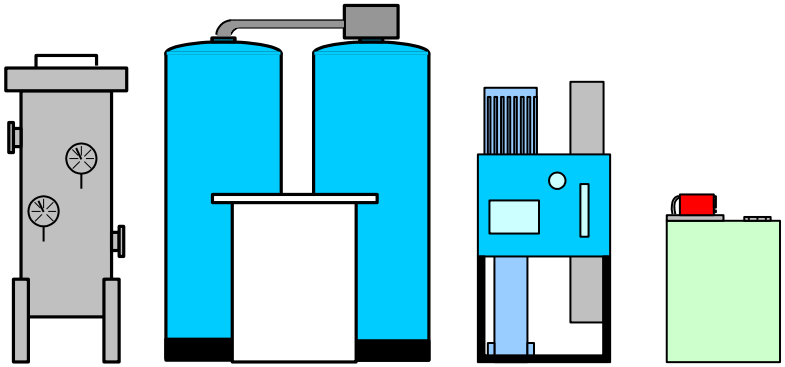

Prozesswasseraufbereitung

Bestehend aus:

- Tiefenfilter
- Wasserenthärter
- Dosierstation (WW)
- EDI Anlage
- Stapeltank
- Druckerhöhungsanlage
- UV – Filtration

Anwendung:

Für Anwendungen mit verschiedenen Wassern in Universitäten, Laboren, Lebensmittelbranche und Industrie.

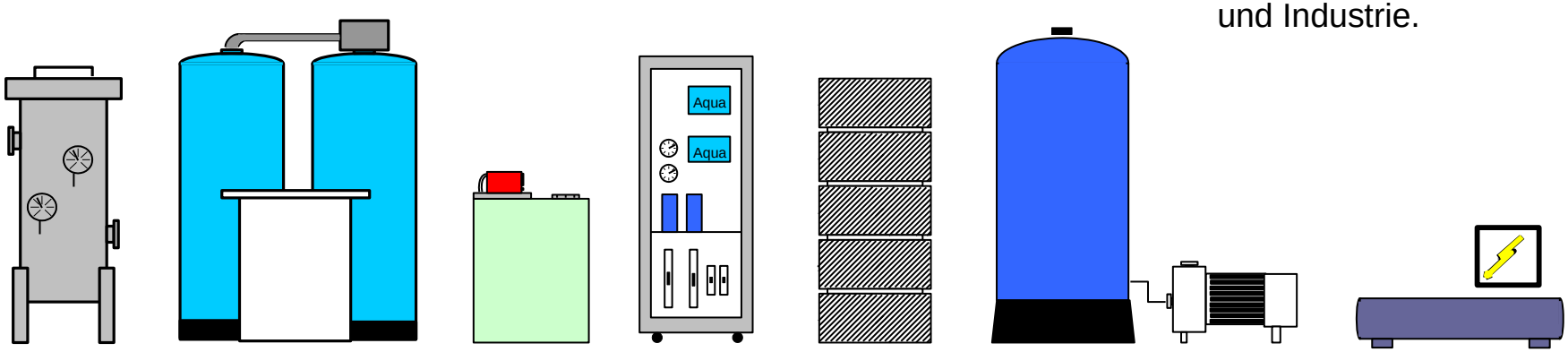

Kühlkreislauf für Biomassenkraftwerk

Bestehend aus:

- Druckerhöhungsanlage
- Tiefenfilter

Anwendung

Aufbereitung von Prozesswasser für Kühlkreisläufe.

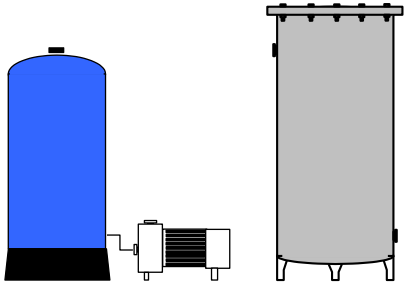

Kühlkreislauf für Biomassenkraftwerk

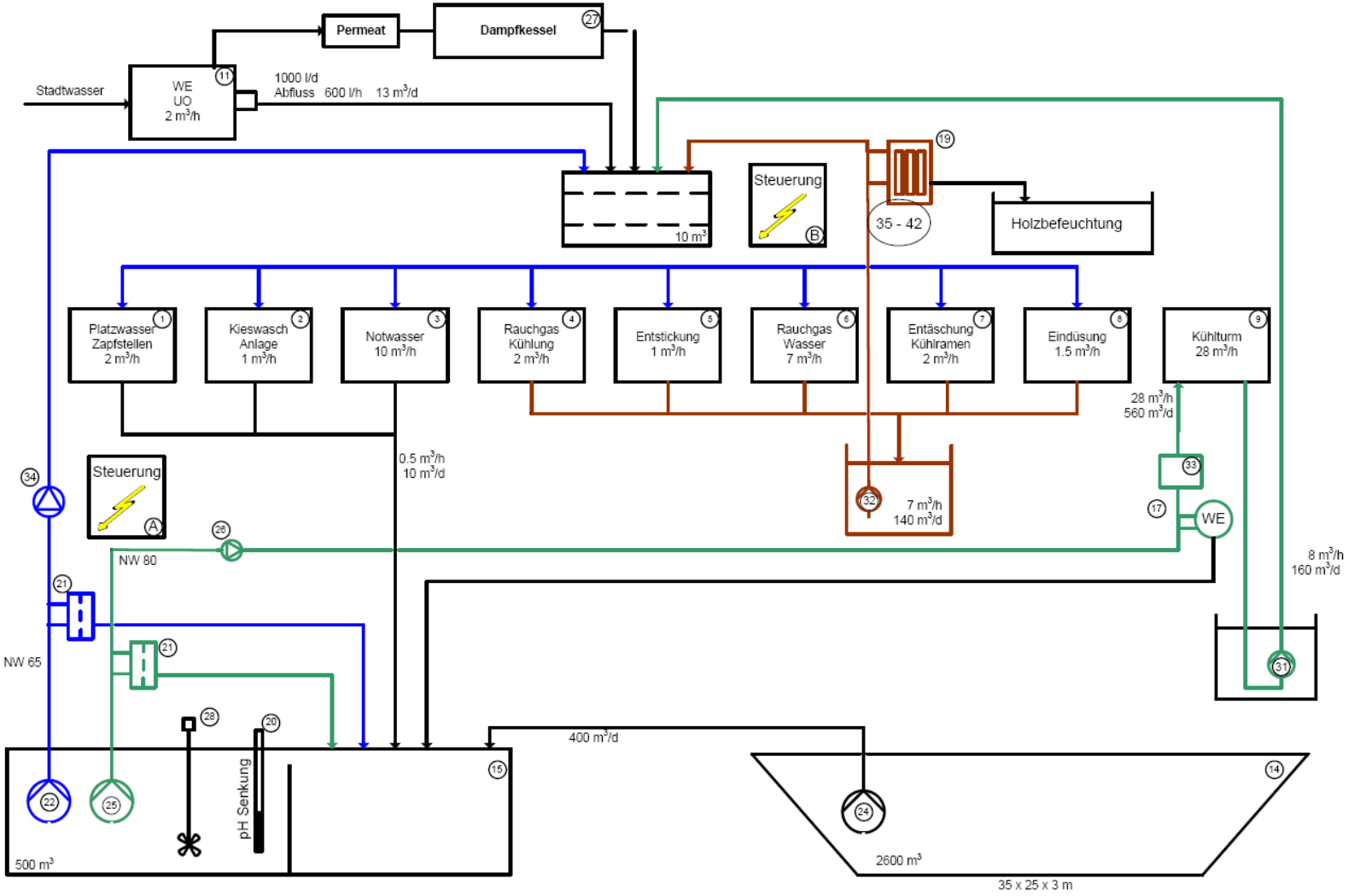

Industrieabwasseraufbereitung

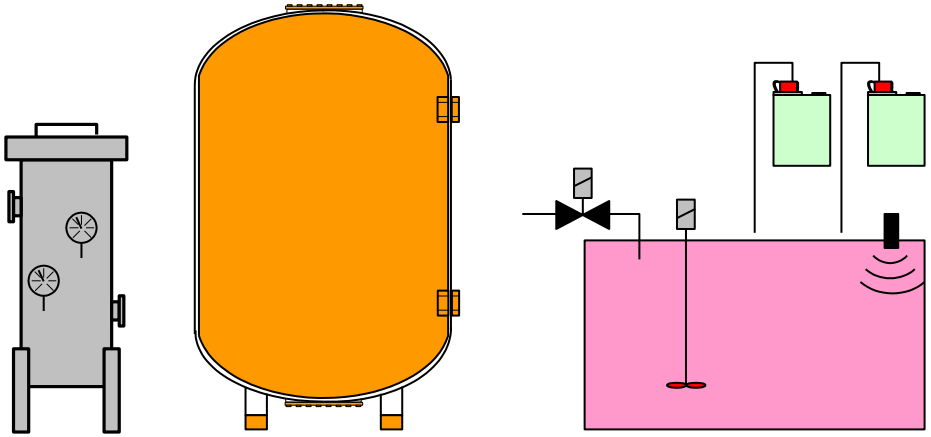

Neutralisationsanlage

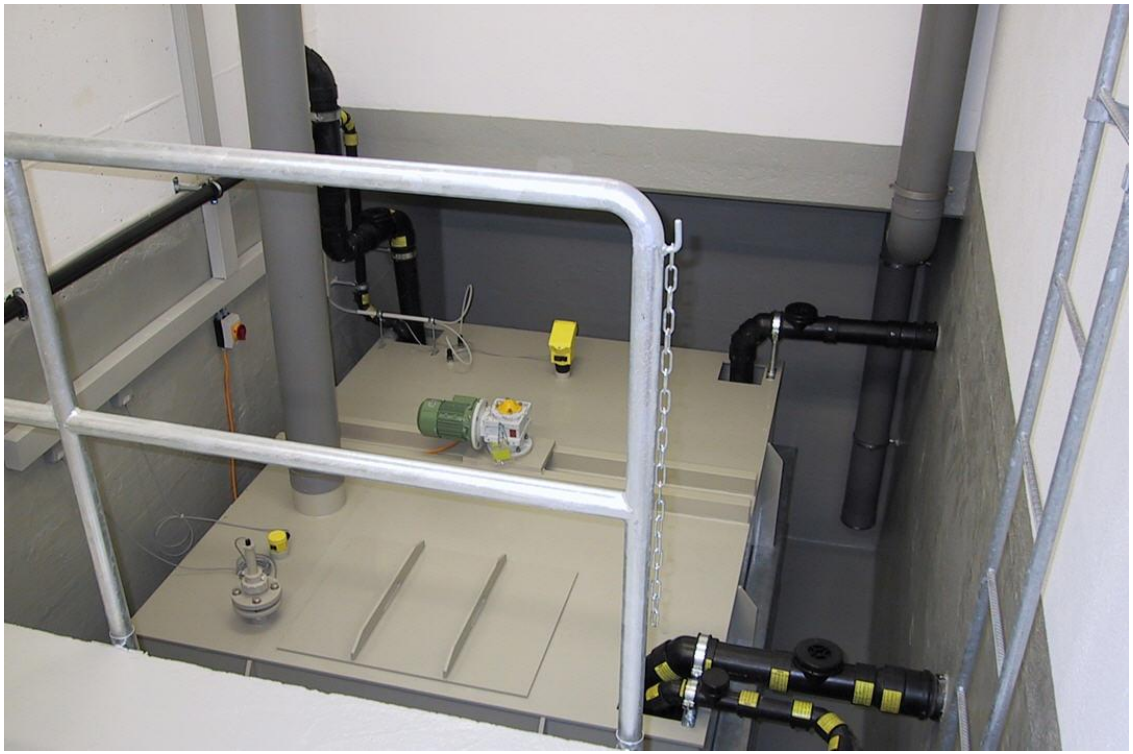

Vollautomatische Neutralisationsanlage

Zur Neutralisation von stark saurem oder alkalischem Abwasser, um dieses dem Klärwerk zuführen zu können..

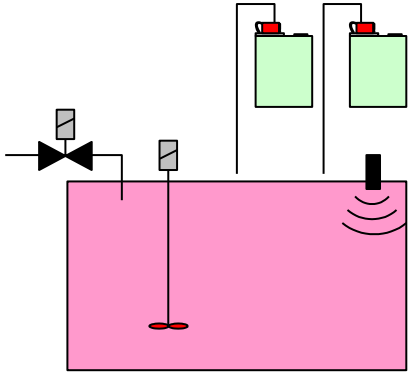

Neutralisationsanlage

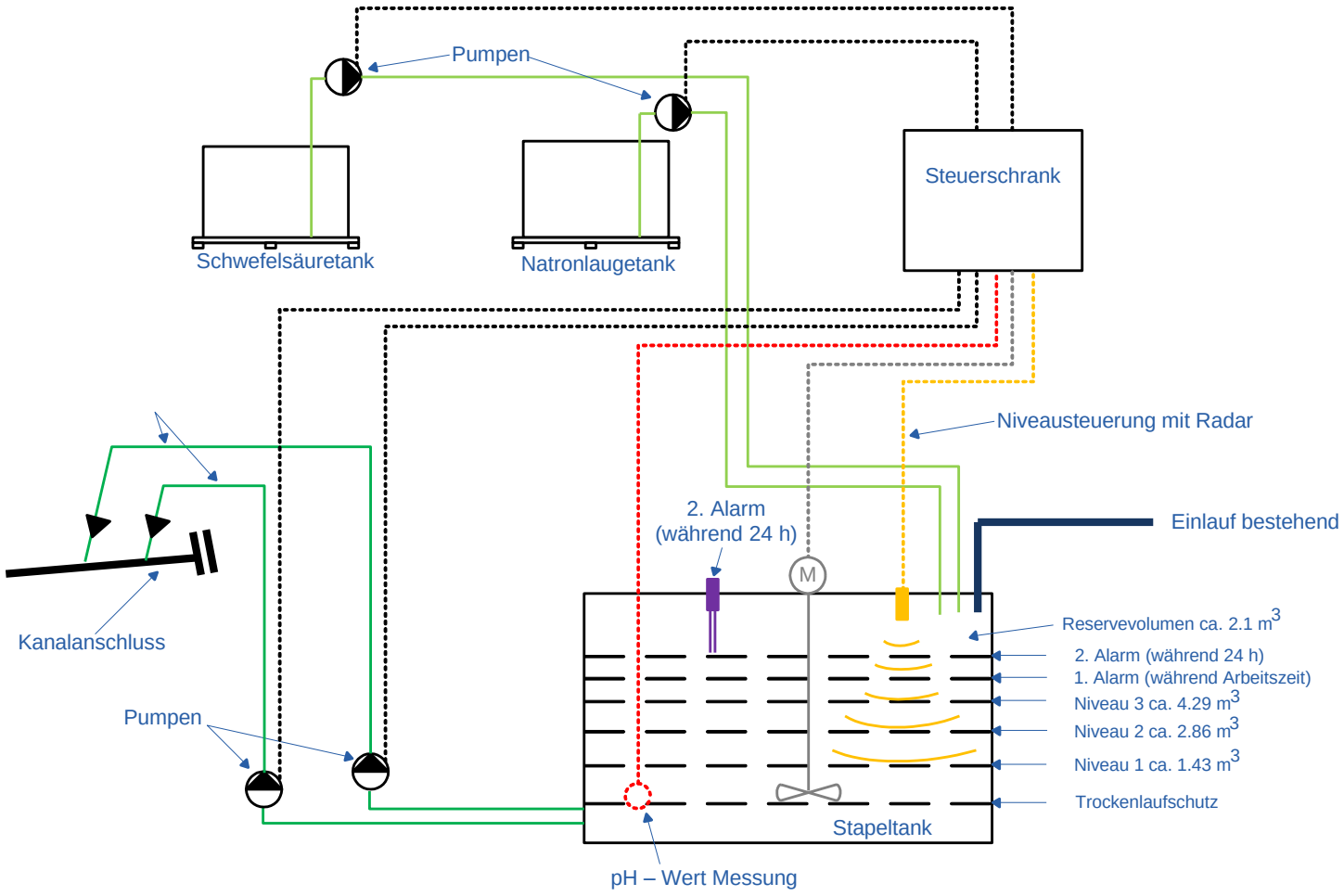

Abklinganlage

Abklinganlage
Aufbereitung von radioaktivem Abwasser.

Anwendung
Zur Behandlung von Abwasser in der Radiologie.

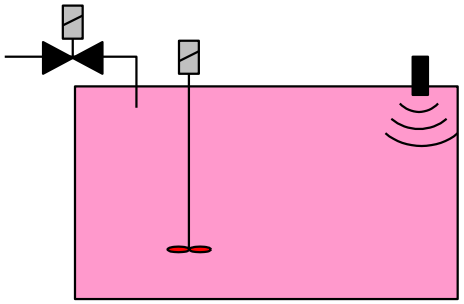

Abklinganlage

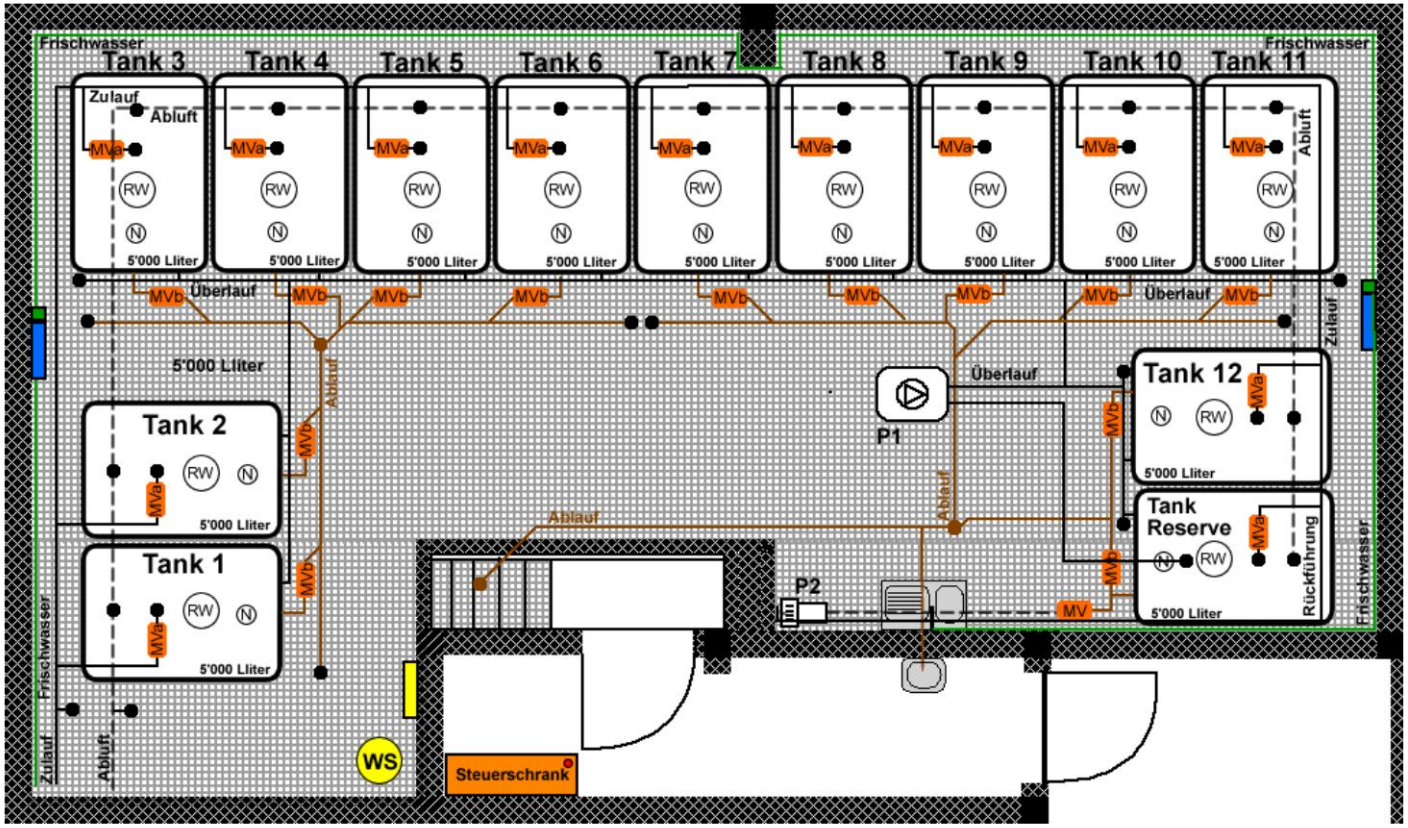

MVa Magnetventil Eingang
MVb Magnetventil Ausgang
MV Magnetventil Rückführung
RW Rühwerk
N Niveaumessung

P1 Hebeanlage
P2 Rückführpumpe
WS Wassersauger
Zubehör
Wasserschlauch

Frischwasseranschluss
Wartungsstutzen
Bodenablauf

Abklinganlage	Aqua Dällikon AG CH-8108 Dällikon www.aquaag.ch info@aquaag.ch	Zeichnung	Datum	Visum
		Z.510	5.3.2015	R.G

Strassenwasseraufbereitung

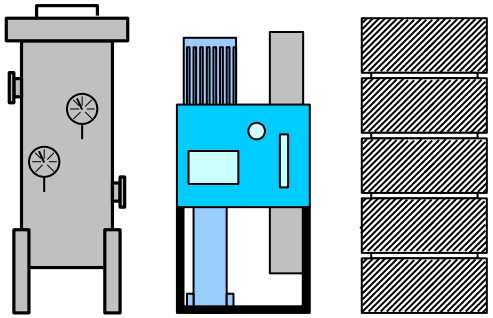

Bestehend aus:
- Tiefenfilter
- Umkehrosmose
- Stapeltank

Anwendung:
Zur Aufbereitung von Strassenabwasser.

Strassenwasseraufbereitung

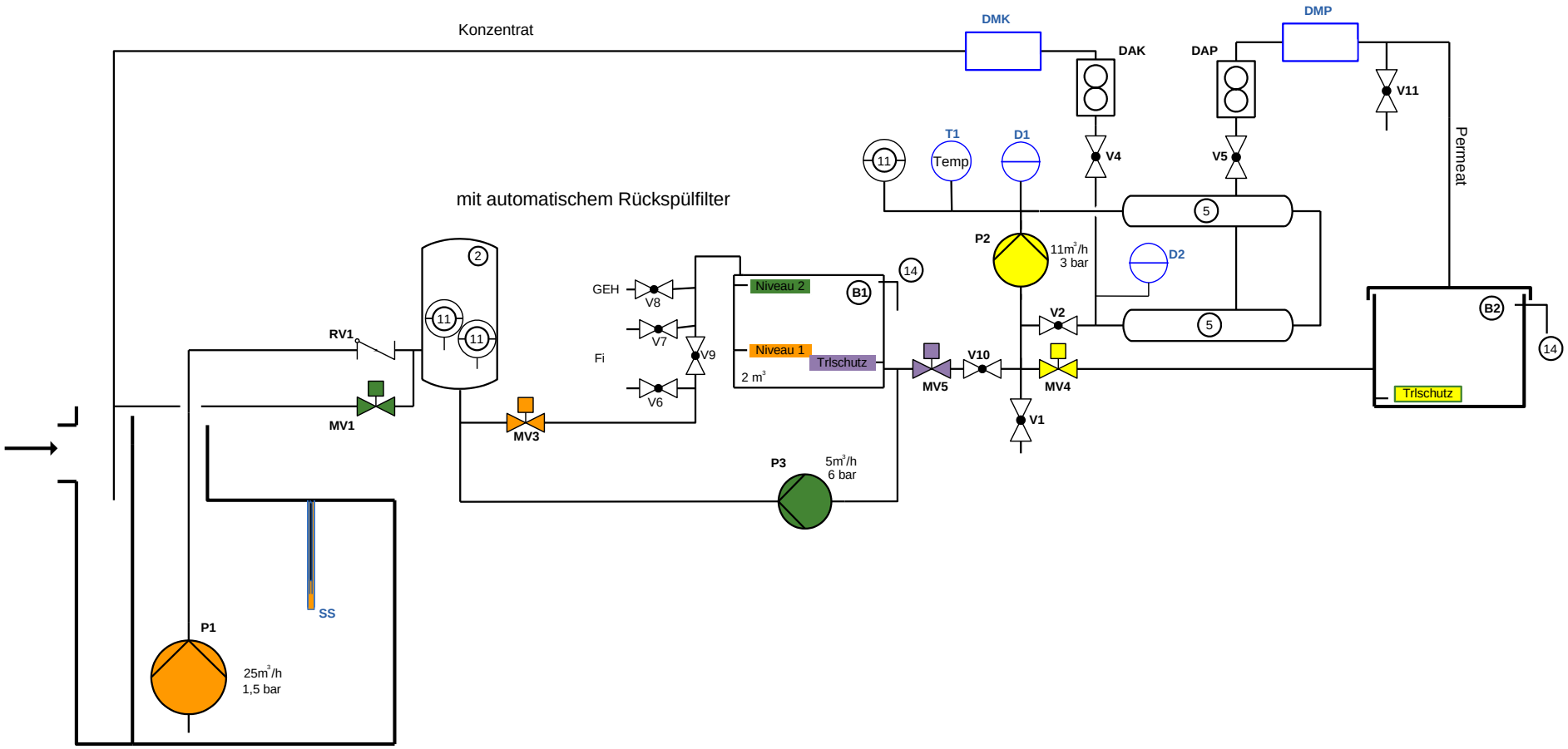

Arsenentfernung

Bestehend aus:
- Filter
- Arsenadsorber
- Polizeifilter

Anwendung:
Zur Behandlung von arsenbelastetem Abwasser aus Industrieprozessen.

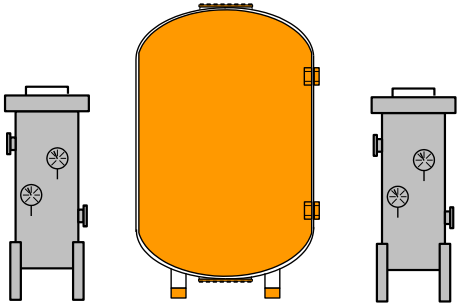

Arsenentfernung

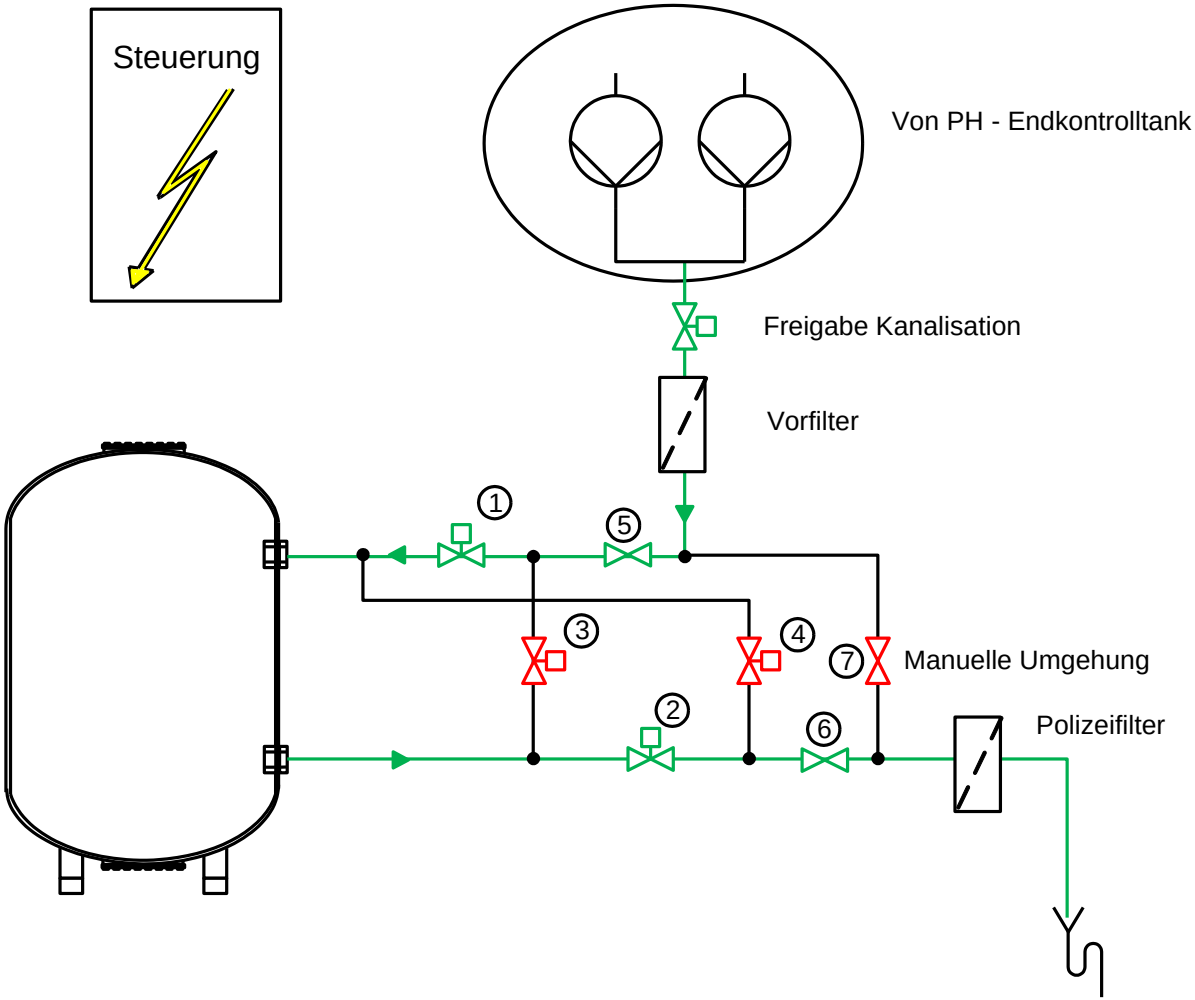

Schwermetallentfernung

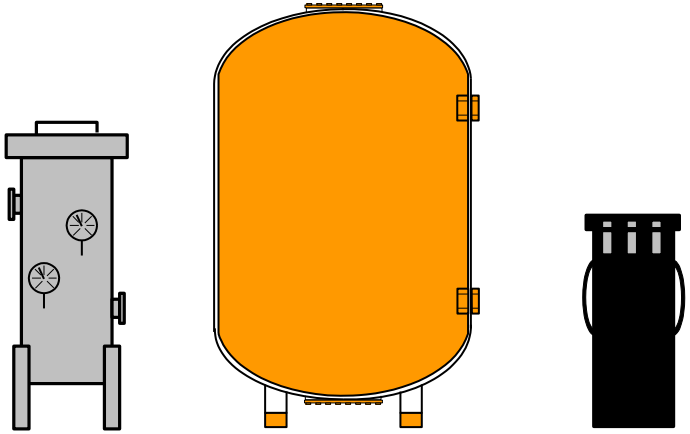

Bestehend aus:

- Vorfilter
- Schwermetalladsorber

oder

- Schwermetalladsorberpatronen

Anwendung:

Für die Aufbereitung von Dach- und Fassadenabwasser zur Weiterleitung in die Kanalisation.

Regenwasseraufbereitung

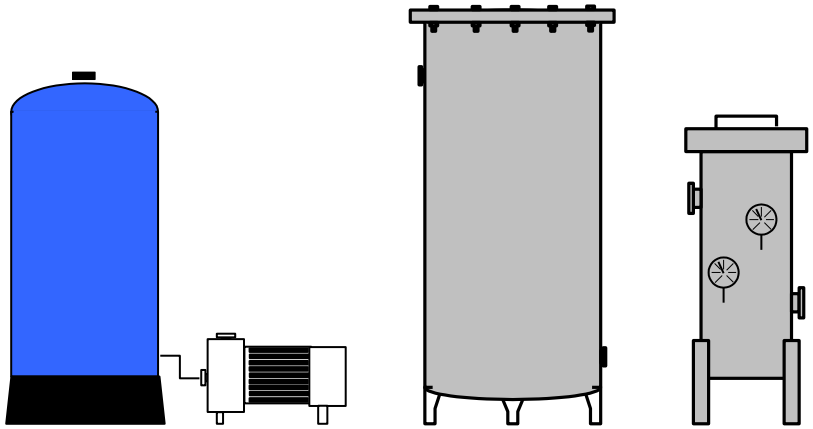

Regenwassernutzung

Bestehend aus:

- Druckerhöhung
- Meteorfilter
- Aktivkohlefilter

Anwendung:

Aufbereitung von Regenwasser zur Verwendung für z.B. WC–Anlagen.

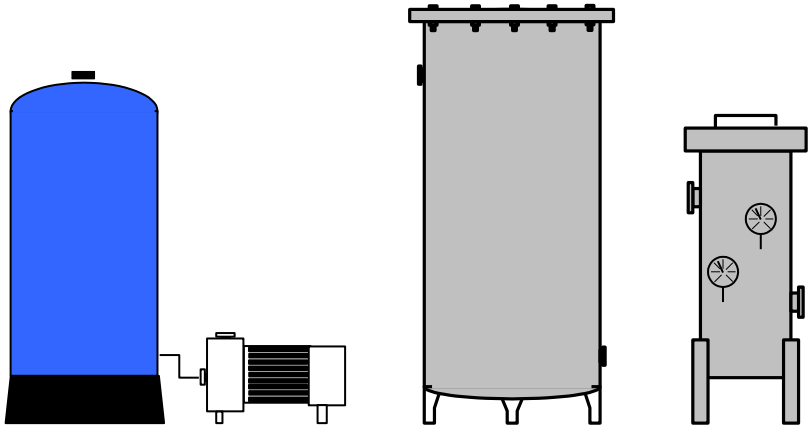

Regenwassernutzung

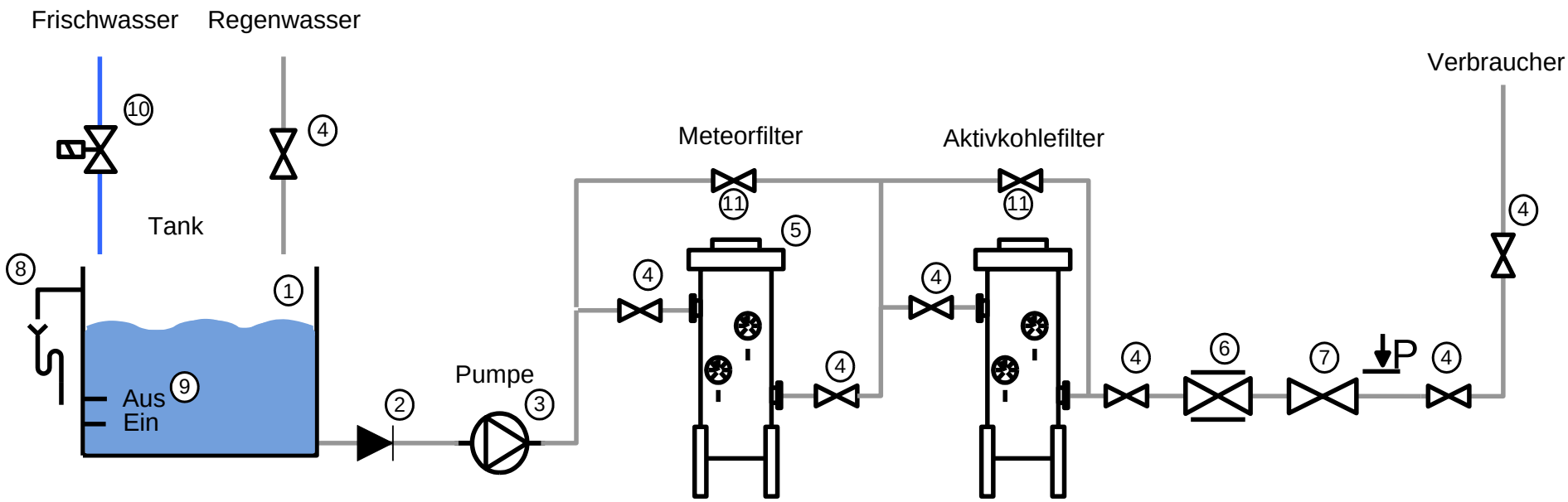

1. Tank
2. Rückflussverhinderer
3. Pumpe
4. Absperarmatur
5. Meteorfilter
6. Wasserzähler
7. Druckreduzierventil
8. Überlauf
9. Niveau Ein/Aus Frischwasserzufuhr
10. Magnetventil
11. Umgehung

Trinkwasseranlagen

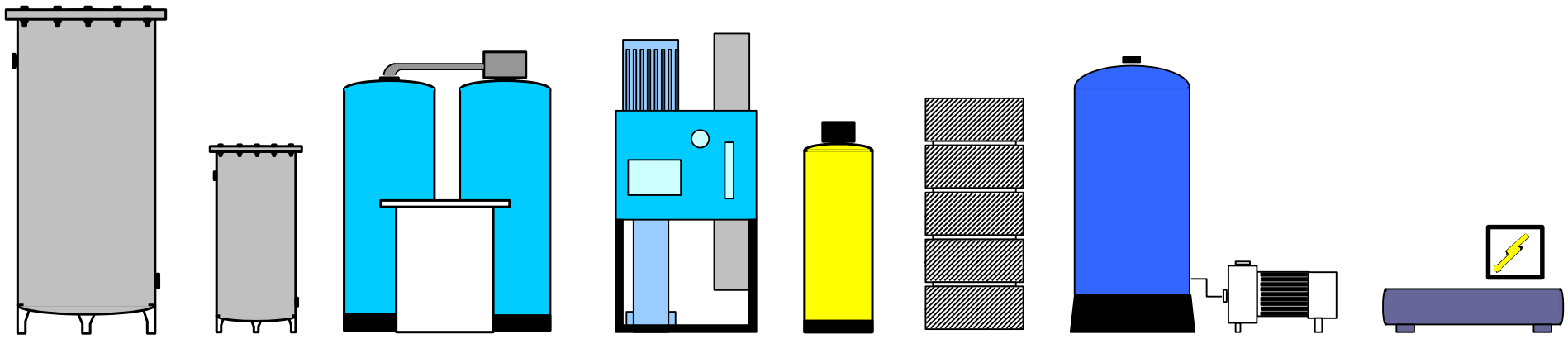

Trinkwasseranlage für die Karibik

Bestehend aus:

- Wasserfassung
- Filtration
- Wasserenthärter
- Umkehrosmose
- Mineralisierung
- Reservoir
- Druckerhöhung
- Sterilisation

Lieferung:
Anschlussfertig in einem 40 – Fuss Container.

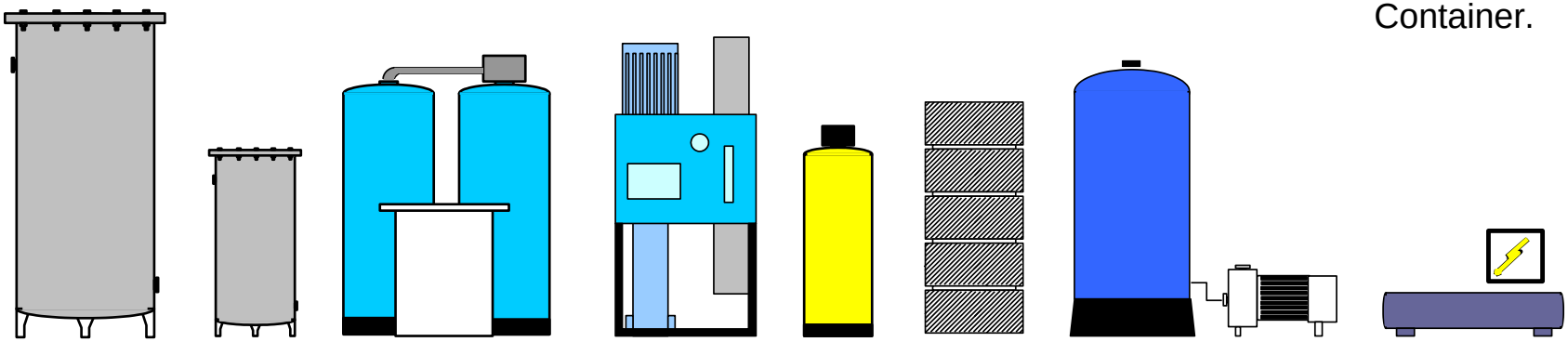

Trinkwasseranlage für die Karibik

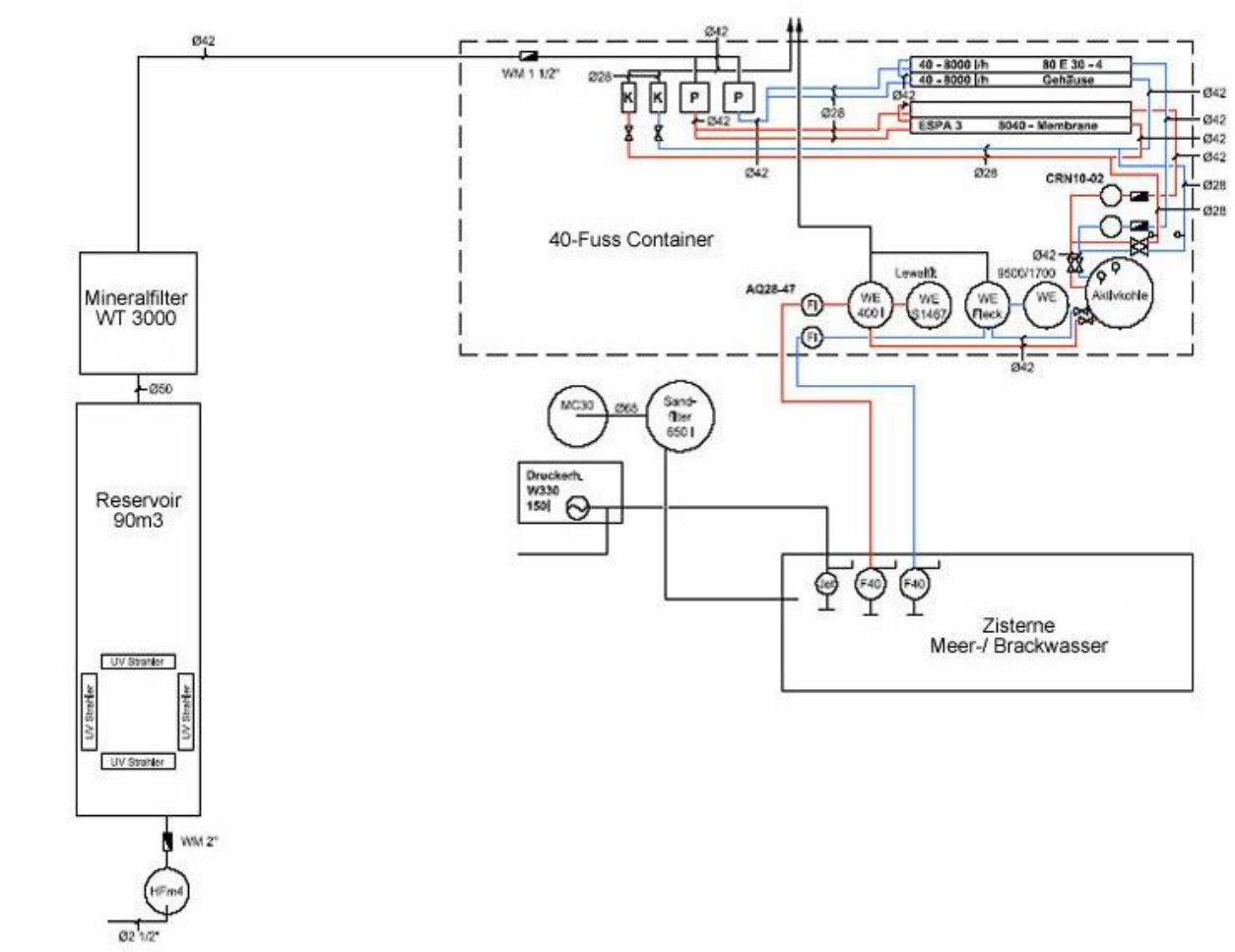

Trinkwasseranlage für Spanien

Bestehend aus:

- Vorfilter
- Druckerhöhung
- Tiefenfilter
- Wasserenthärter
- Aktivkohlefilter
- Sterilisation

Lieferung:

Anschlussfertig in einem Transportrahmen

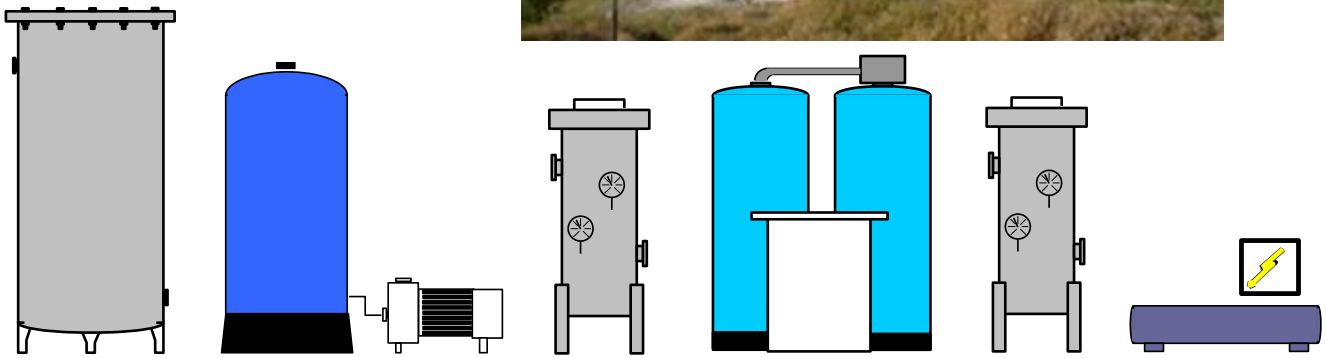

Trinkwasseranlage für Spanien

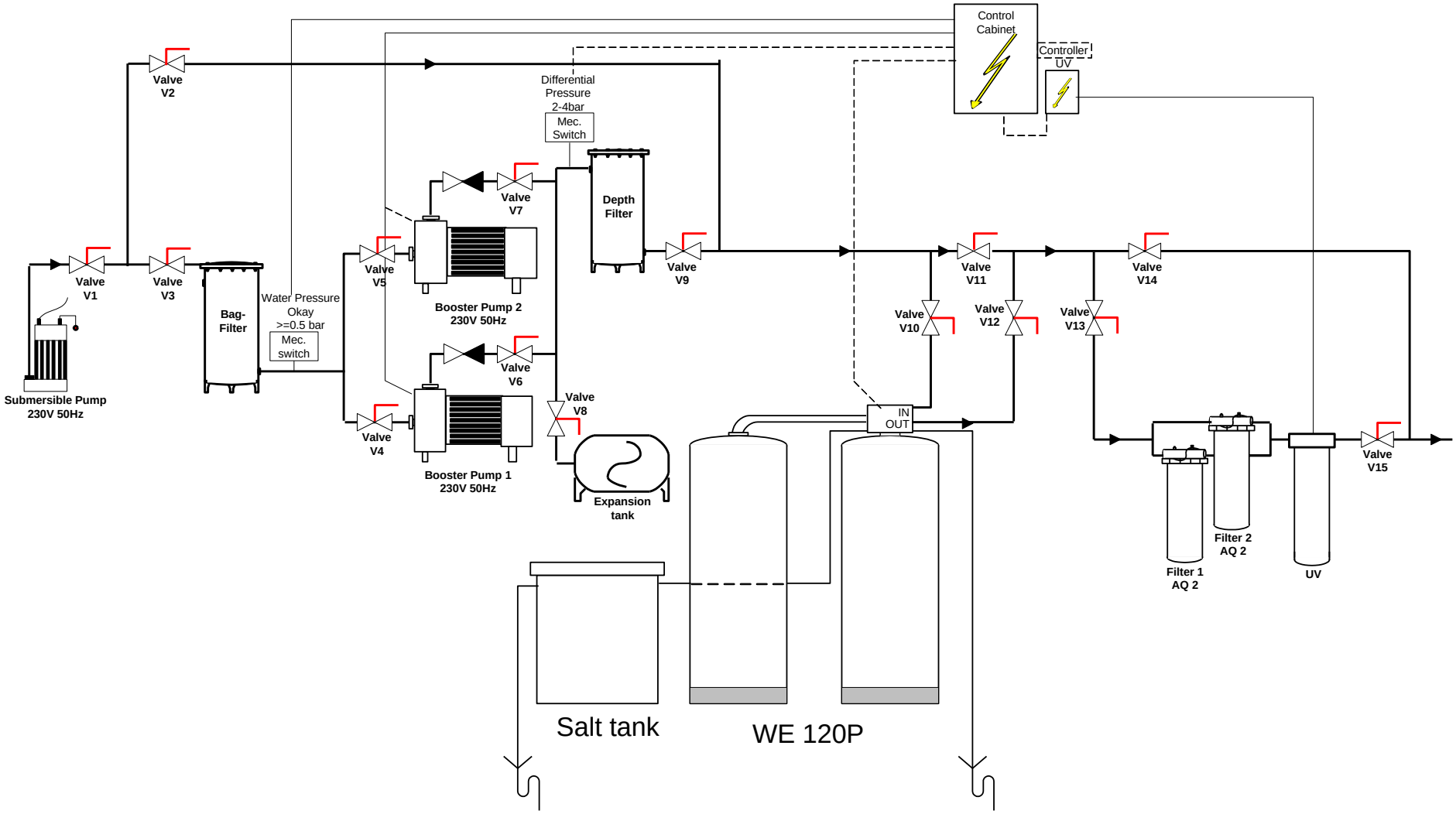

Trinkwasseranlage für Kasachstan

Bestehend aus:
- Vorfilter
- Druckerhöhung
- Tiefenfilter
- Aktivkohle
- Sterilisation

Lieferung: Anschlussfertig in einem Transportrahmen

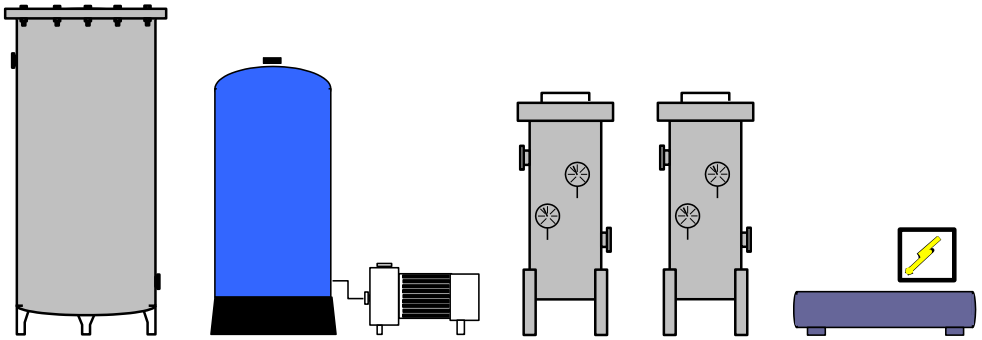

Trinkwasseranlage für Kasachstan

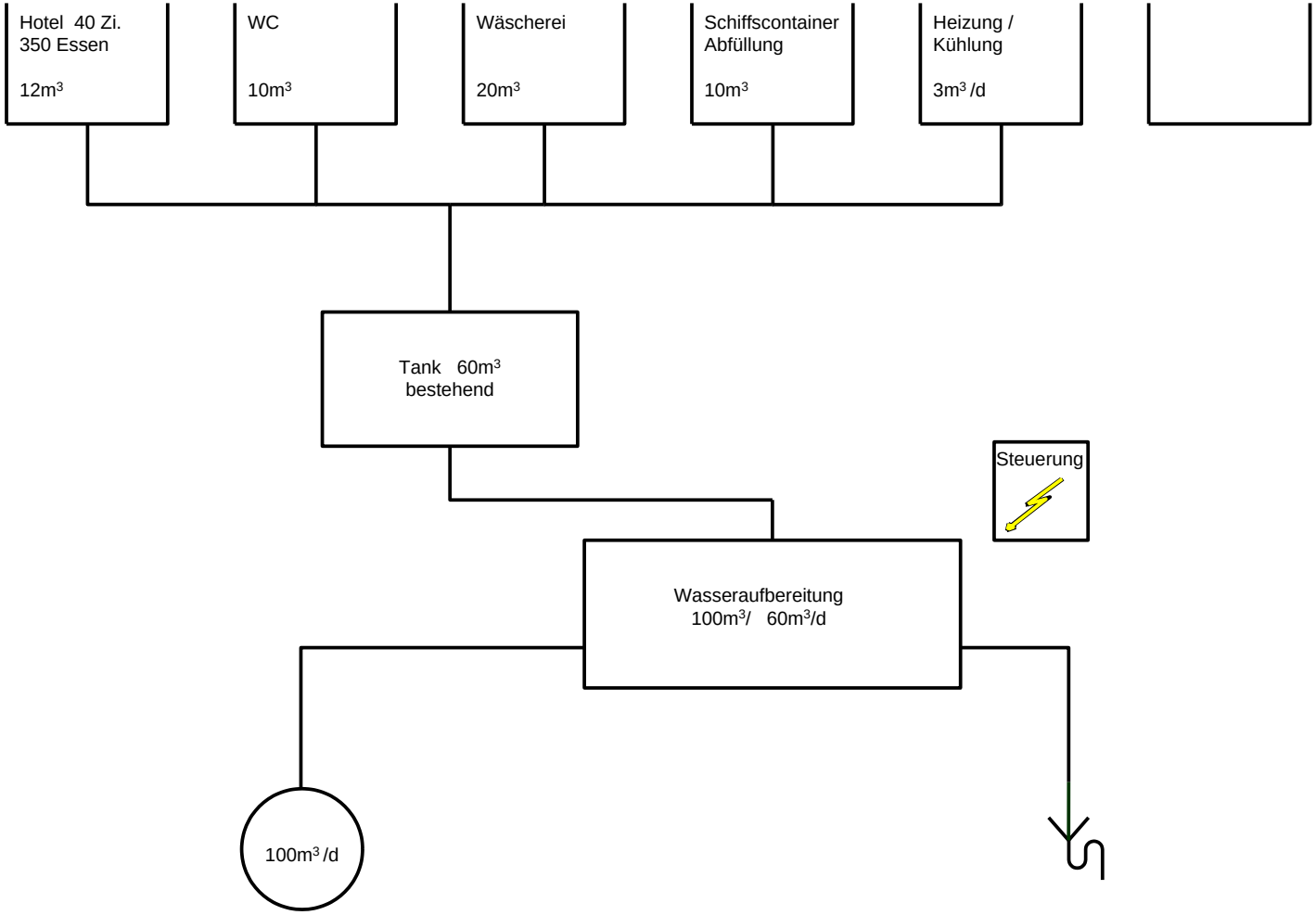

Trinkwasseranlage für China und Israel

Bestehend aus:

Schwermetalladsorber, anwendbar im Trink- und Brauchwasserbereich.

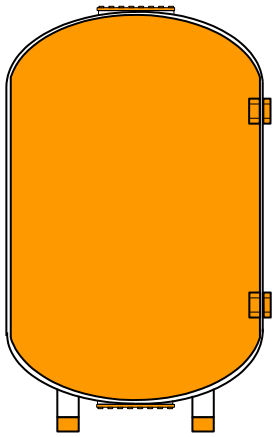

Wasserspiele

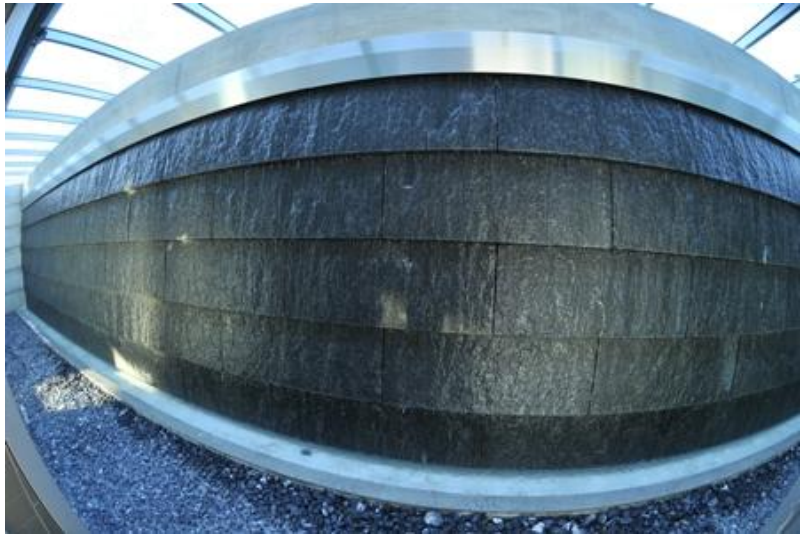

Steuerungen

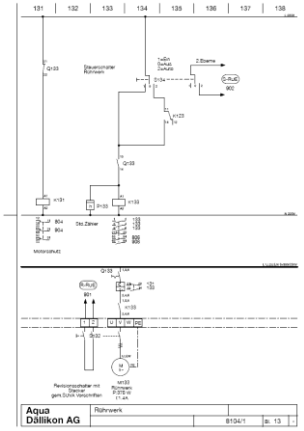

Projektbezogene Steuerungen

- Schemazeichnung
- Tableaubau
  - Stückprüfung
  - Konformitätserklärung
- Programmierung
- Inbetriebnahme
  - Prüfbericht
  - Erstprüfung

Von der sanitären wie elektrischen Installation bis zur Inbetriebnahme und den entsprechenden Abnahmeprüfungen.