Wasserenthärtungsanlagen

Kabinettanlagen
AR-WE 10K / 20K / 30K / 50 K

Einsäulen-Anlagen
AR-WE

Pendel-Anlagen
AR-WE

Parallel-Anlagen
AR-WE

Triplex-, Quattro-, Penta-Anlagen
AR-WE

Zubehör

Übersichtskarte der Wasserhärte Schweiz

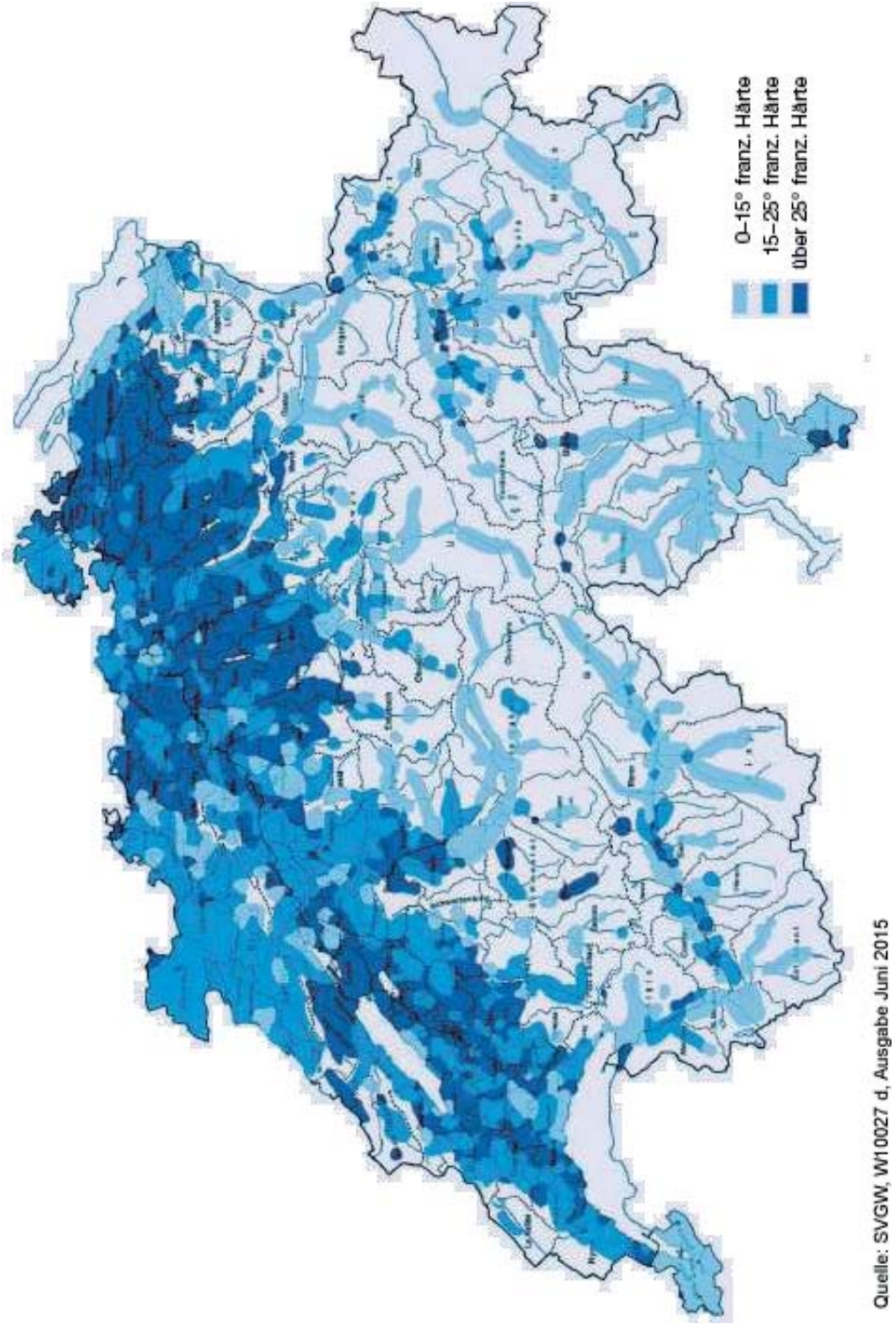

Gründe für den Einsatz einer Enthärtungsanlage

Warum lohnt sich der Einsatz einer konventionellen Wasserenthärtungsanlage auf der Basis des Ionenaustausches?

Ganz einfach...

Wir setzen eine Wasserenthärtungsanlage ein, um qualitativ besseres und weicheres Trink-/Brauch-Wasser zu erhalten. Denken wir an das Superwasser im Tessin, das durchschnittlich 4 °fH aufweist.

10 ökonomische und ökologische Vorteile:

1. **Wesentlich mehr Heizleistung**, eine 2 mm dicke Kalkschicht erfordert 20% mehr Energie für dieselbe Heizleistung.

2. Der **Verbrauch von Reinigungs- und Waschmittel wird stark reduziert** (1 g Kalk „neutralisiert“ 6 g Seife). Die erhöhte Schaumbildung ist bei der Körperpflege deutlich spürbar. Duschen wird als angenehm und **hautverträglich** empfunden (luftigeres Haar).

3. **Keine chemischen Zusatzmittel** für die Waschmaschine (wie z. B. Calgon) sind mehr notwendig.

4. **Weniger Kalkrückstände** auf Gläsern, Fliesen, WC, Lavabos usw.

5. **Weniger defekte Geräte** wie Kaffeemaschinen, Bügeleisen, Geschirrspüler, Steamer usw.

6. **Keine** aufwändigen **Leitungssanierungen**.

7. **Weniger** Aufwand für **Entkalkungsarbeiten**. Der Intervall für die Boiler-Entkalkung verlängert sich um mindestens das Dreifache.

8. **Besserer Geschmack** von Speisen und Getränken, z.B. Tee, Kaffee.

9. **Langlebigkeit** und Schonung der **Filter** und Perlatoren (auswechselbare Siebe der Wasserarmaturen)

10. **Umweltschonender Betrieb,** da keine Chemie zur Anwendung gelangt. Zur Neutralisation wird ein natürliches Produkt, Natrium Chlorid (Salz), verwendet.

Tel: 043 243 50 00 info@aquaag.ch www.aquaag.ch

Übersicht Wasserenthärter

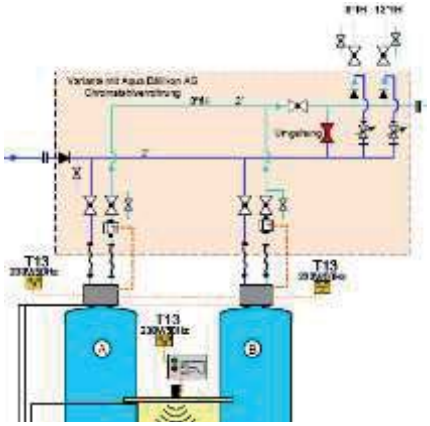

Typ	Nenndurchfluss m³/h
AR - WE 10K	3,5
AR - WE 20K	3,5
AR – WE 30K	3,5
AR - WE 40	3,5
AR - WE 50 / 50K	4,5
AR - WE 60	4,5
AR - WE 70	4,5
AR - WE 90	4,5
AR - WE 100	4,5
AR - WE 120	4,5/ 11,6/ 8,1
AR - WE 170	8,1/ 11,6/ 24
AR - WE 240	8,1/ 11,6/ 24
AR - WE 300	11,6/ 24
AR - WE 500	24
AR - WE 700	24
AR - WE 1000	24
Grössere Anlagen auf Anfrage	

Alle Anlagen werden anschlussfertig geliefert. Auf Anfrage kann bei grösseren Systemen eine anschlussfertige Verteilbatterie geliefert werden.

Tel: 043 243 50 00 info@aquaag.ch www.aquaag.ch

Kabinett-Anlagen

Ausführung Automatischer, mikroprozessorgesteuerter Wasserenthärter. Harzbehälter aus druckfestem Kunststoff (Inliner aus Polyethylen mit Aussenmantel GFK), mit den notwendigen Anschlüssen und Verteilsystemen. Ionenaustauscherfüllung mit Silberharzzusatz. Salzbehälter aus Kunststoffmaterial für Trockensalzvorrat mit eingebautem Schwimmerventil und Sicherheitsüberlauf.

Steuerung Durch einen präzisen, zuverlässigen und leicht einstellbaren Mikroprozessor gesteuert. Einstellungen: Anzeigeformat, Uhrzeit, Tageszeit der Regeneration, Zyklusdauer, Kapazität LCD-Anzeige, stromunterbruchsicher, Betriebsanzeige Zeit- oder mengengesteuerte (sofortige oder verzögerte) Regenerationsauslösung, zeitliche Zwangsregeneration (nach 5 Tagen).

Installation
Sanitär Bauseits sind folgende Anschlüsse zu erstellen:
Spannungsfreier Roh- und Weichwasseranschluss sowie Regenerierwasserableitung und Sicherheitsablauf für den Salzbehälter. Das nötige Härtebeimischventil (z.B. Oventrop) wird als Bypass parallel zum Enthärter angeschlossen.

Elektro Anschluss Steckdose 230 V / 50 Hz

Garantie **2 Jahre ab Inbetriebnahme. Beim Abschluss eines Wartungsvertrages mit unserem Unternehmen verlängert sich die Garantie auf 5 Jahre.**

Ohne jährliche Wartung durch die Aqua Dällikon AG können keine Garantieleistungen übernommen werden.

Unterhalt Die Überwachung beschränkt sich auf die regelmässige Kontrolle des Salzverbrauchs und Anlagezustandes durch den Anlagenbesitzer.

Wartung Es bestehen folgende Wartungsempfehlungen durch unseren Service-Kundendienst:

A) **Jahresservice ca. CHF 340.00** bestehend aus:
Funktionskontrolle, Kontrolle Verschleissteile und Entkeimung der Anlage

B) **Service-Abonnement CHF 410.00**
Das Abo beinhaltet einen Servicegang mit Funktionskontrolle, Kontrolle Verschleissteile und Entkeimung der Anlage. Inbegriffen sind auch alle Anfahrtsspesen und Arbeitskosten zur Behebung allfälliger Störungen im laufenden Jahr.

Preise exkl. MwSt.

Kabinett mit integriertem Salzsolebehälter

- Steuerung AR-WE
- SVGW pending
- automatische Speicherung des Wasserverbrauchs erlaubt eine Regeneration zum optimalen Zeitpunkt
- automatische Ferienschaltung
- kapazitätsangepasste Regeneration
- variable Soleproduktion
- integrierter Salzbehälter
- benutzerfreundliche Steuerung

AR-WE		10-K	20-K	30-K	50-K
Rohwasseranschluss		1"	1"	1"	1"
Nenndurchfluss	m^3/h	3,5	3,5	4,5	4,5
Harzmenge	l	5	10	15	25
Betriebsdruck min/max	bar	2/6	2/6	2/6	2/6
Volumen Salzbehälter	l	8	10	30	75
Salzvorrat	kg	5	8	15	50
Salzverbrauch/Regeneration	kg	0,5	1,0	1,5	2,5
Regenerationskapazität	m^3 x °fh	25	55	82.5	137.50
Wassermenge/Regeneration	m^3	0,1	0,12	0,12	0,2
Max. Abwasserstrom	l/min	5	5	10	10
Durchflussleistung bei: **Druckverlust 5 mWS** **Druckverlust 10 mWS**	 m^3/h m^3/h	 0,9 1,5	 1,5 2,0	 1,6 2,5	 2,2 3,0
Betriebstemperatur	°C	5-30	5-30	5-30	5-30
Tiefe **Breite** **Höhe**	mm	440 225 530	440 225 640	450 225 1100	680 350 1100

Einsäulen-Anlagen 1"

Ausführung Automatischer, mikroprozessorgesteuerter Wasserenthärter. Harzbehälter aus druckfestem Kunststoff (Inliner aus Polyethylen mit Aussenmantel GFK), mit den notwendigen Anschlüssen und Verteilsystemen. Ionenaustauscherfüllung mit Silberharzzusatz. Salzbehälter aus Kunststoffmaterial für Trockensalzvorrat mit eingebautem Schwimmerventil und Sicherheitsüberlauf.

Steuerung Durch einen präzisen, zuverlässigen und leicht einstellbaren Mikroprozessor gesteuert. Einstellungen: Anzeigeformat, Uhrzeit, Tageszeit der Regeneration, Zyklusdauer, Kapazität LCD-Anzeige, stromunterbruchsicher, Betriebsanzeige Zeit- oder mengengesteuerte (sofortige oder verzögerte) Regenerationsauslösung, zeitliche Zwangsregeneration (nach 5 Tagen).

Installation

Sanitär Bauseits sind folgende Anschlüsse zu erstellen:
Spannungsfreier Roh- und Weichwasseranschluss sowie Regenerierwasserableitung und Sicherheitsablauf für den Salzbehälter. Das nötige Härtebeimischventil (z.B. Oventrop) wird als Bypass parallel zum Enthärter angeschlossen.

Elektro Anschluss Steckdose 230 V / 50 Hz

Garantie **2 Jahre ab Inbetriebnahme. Beim Abschluss eines Wartungsvertrages mit unserem Unternehmen verlängert sich die Garantie auf 5 Jahre.**

Ohne jährliche Wartung durch die Aqua Dällikon AG können keine Garantieleistungen übernommen werden.

Unterhalt Die Überwachung beschränkt sich auf die regelmässige Kontrolle des Salzverbrauchs und Anlagezustandes durch den Anlagenbesitzer.

Wartung Es bestehen folgende Wartungsempfehlungen durch unseren Service-Kundendienst:

A) **Jahresservice ca. CHF 340.00** bestehend aus:
Funktionskontrolle, Kontrolle Verschleissteile und Entkeimung der Anlage

B) **Service-Abonnement CHF 410.00**
Das Abo beinhaltet einen Servicegang mit Funktionskontrolle, Kontrolle Verschleissteile und Entkeimung der Anlage. Inbegriffen sind auch alle Anfahrtsspesen und Arbeitskosten zur Behebung allfälliger Störungen im laufenden Jahr.

Preise exkl. MwSt.

Einsäulenanlagen mit separatem Salzbehälter

- Steuerung AR-WE
- SVGW pending
- automatische Speicherung des Wasserverbrauchs erlaubt eine Regeneration zum optimalen Zeitpunkt
- automatische Ferienschaltung
- kapazitätsangepasste Regeneration
- variable Soleproduktion
- benutzerfreundliche Steuerung

AR-WE		50	60	70	90	100
Rohwasseranschluss		1"	1"	1"	1"	1"
Nenndurchfluss	m^3/h	4,5	4,5	4,5	4,5	4,5
Harzmenge	l	25	30	35	45	50
Betriebsdruck min/max	bar	2/6	2/6	2/6	2/6	2/6
Volumen Salzbehälter	l	100	100	100	100	100
Salzvorrat	kg	75	75	75	75	75
Regenerationskapazität	m^3 x °fH	2,5	3	3,5	4,5	5,0
Salzverbrauch/Regeneration	kg	137,5	165	192,5	247,5	275
Wassermenge/Regeneration	m^3	0,25	0,27	0,3	0,35	0,35
Max. Abwasserstrom	l/min	8	8,8	9,6	11,2	11,7
Durchflussleistung bei: **Druckverlust 5 mWS** **Druckverlust 10 mWS**	 m^3/h m^3/h	 2,2 3,3	 2,4 3,3	 2,4 3,4	 2,7 4,5	 2,8 4,5
Betriebstemperatur	°C	5-30	5-30	5-30	5-30	5-30
Flasche: **Höhe inkl. Kopf** **Durchmesser** **Salztank:** **Höhe** **Durchmesser**	 mm mm mm mm	 1’302 215 900 390	 1’408 242 900 390	 1’408 242 900 390	 1’561 268 900 390	 1’561 268 900 390

Einsäulen-Anlagen 1 ½"

Einsäulen-Anlagen 1"

Ausführung Automatischer, mikroprozessorgesteuerter Wasserenthärter. Harzbehälter aus druckfestem Kunststoff (Inliner aus Polyethylen mit Aussenmantel GFK), mit den notwendigen Anschlüssen und Verteilsystemen. Ionenaustauscherfüllung mit Silberharzzusatz. Salzbehälter aus Kunststoffmaterial für Trockensalzvorrat mit eingebautem Schwimmerventil und Sicherheitsüberlauf.

Steuerung Durch einen präzisen, zuverlässigen und leicht einstellbaren Mikroprozessor gesteuert. Einstellungen: Anzeigeformat, Uhrzeit, Tageszeit der Regeneration, Zyklusdauer, Kapazität LCD-Anzeige, stromunterbruchsicher, Betriebsanzeige Zeit- oder mengengesteuerte (sofortige oder verzögerte) Regenerationsauslösung, zeitliche Zwangsregeneration (nach 5 Tagen).

Installation
Sanitär Bauseits sind folgende Anschlüsse zu erstellen:
Spannungsfreier Roh- und Weichwasseranschluss sowie Regenerierwasserableitung und Sicherheitsablauf für den Salzbehälter. Das nötige Härtebeimischventil (z.B. Oventrop) wird als Bypass parallel zum Enthärter angeschlossen.

Elektro Anschluss Steckdose 230 V / 50 Hz

Garantie **2 Jahre ab Inbetriebnahme. Beim Abschluss eines Wartungsvertrages mit unserem Unternehmen verlängert sich die Garantie auf 5 Jahre.**

Ohne jährliche Wartung durch die Aqua Dällikon AG können keine Garantieleistungen übernommen werden.

Unterhalt Die Überwachung beschränkt sich auf die regelmässige Kontrolle des Salzverbrauchs und Anlagezustandes durch den Anlagenbesitzer.

Wartung Es bestehen folgende Wartungsempfehlungen durch unseren Service-Kundendienst:

A) **Jahresservice**
Funktionskontrolle, Kontrolle Verschleissteile und Entkeimung der Anlage

B) **Service-Abonnement**
Das Abo beinhaltet einen Servicegang mit Funktionskontrolle, Kontrolle Verschleissteile und Entkeimung der Anlage. Inbegriffen sind auch alle Anfahrtsspesen und Arbeitskosten zur Behebung allfälliger Störungen im laufenden Jahr.

AR-WE		120	160	170	240	260	300
Jahresservice	SFr.	340.-	340.-	340.-	340.-	340.-	340.-
Service-Abonnement	SFr.	410.-	410.-	410.-	410.-	410.-	410.-

Preise exkl. MwSt.

Einsäulenanlagen mit separatem Salzbehälter

- Steuerung AR-WE
- SVGW pending
- automatische Speicherung des Wasserverbrauchs erlaubt eine Regeneration zum optimalen Zeitpunkt
- automatische Ferienschaltung
- kapazitätsangepasste Regeneration
- variable Soleproduktion
- benutzerfreundliche Steuerung

AR-WE		120	160	170	240	260	300
Rohwasseranschluss		1 ½"	1 ½"	1 ½"	1 ½"	1 ½"	1 ½"
Nenndurchfluss	m^3/h	11,6	11,6	11,6	11,6	11,6	11,6
Harzmenge	l	60	80	100	120	130	150
Betriebsdruck min/max	bar	2/6	2/6	2/6	2/6	2/6	2/6
Volumen Salzbehälter	l	200	200	200	200	300	300
Salzvorrat	kg	150	150	150	150	250	250
Regenerationskapazität	m^3 x °fH	330	440	550	660	715	825
Salzverbrauch/Regeneration	kg	6	8	10	12	12	15
Wassermenge/Regeneration	m^3	0,42	0,5	0,7	0,8	0,8	1,0
Max. Abwasserstrom	l/min	20	20	25	30	30	30
Durchflussleistung bei:							
Druckverlust 5 mWS	m^3/h	3,6	3,8	4,0	4,0	4,0	6,4
Druckverlust 10 mWS	m^3/h	5,8	6,0	7,0	7,05	7,05	9,0
Betriebstemperatur	°C	5-30	5-30	5-30	5-30	5-30	5-30
Flasche:							
Höhe inkl. Kopf	mm	1'345	1'598	1'874	1'874	1'906	1'906
Durchmesser	mm	349	349	366	366	411	411
Salztank:							
Höhe	mm	1'030	1'030	1'030	1'030	1'010	1'010
Durchmesser	mm	620	620	620	620	770	770

Einsäulen-Anlagen 2"

Ausführung Automatischer, mikroprozessorgesteuerter Wasserenthärter. Harzbehälter aus druckfestem Kunststoff (Inliner aus Polyethylen mit Aussenmantel GFK), mit den notwendigen Anschlüssen und Verteilsystemen. Ionenaustauscherfüllung mit Silberharzzusatz. Salzbehälter aus Kunststoffmaterial für Trockensalzvorrat mit eingebautem Schwimmerventil und Sicherheitsüberlauf.

Steuerung Durch einen präzisen, zuverlässigen und leicht einstellbaren Mikroprozessor gesteuert. Einstellungen: Anzeigeformat, Uhrzeit, Tageszeit der Regeneration, Zyklusdauer, Kapazität LCD-Anzeige, stromunterbruchsicher, Betriebsanzeige Zeit- oder mengengesteuerte (sofortige oder verzögerte) Regenerationsauslösung, zeitliche Zwangsregeneration (nach 5 Tagen).

Installation
Sanitär Bauseits sind folgende Anschlüsse zu erstellen:
Spannungsfreier Roh- und Weichwasseranschluss sowie Regenerierwasserableitung und Sicherheitsablauf für den Salzbehälter. Das nötige Härtebeimischventil (z.B. Oventrop) wird als Bypass parallel zum Enthärter angeschlossen.

Elektro Anschluss Steckdose 230 V / 50 Hz

Garantie **2 Jahre ab Inbetriebnahme. Beim Abschluss eines Wartungsvertrages mit unserem Unternehmen verlängert sich die Garantie auf 5 Jahre.**

Ohne jährliche Wartung durch die Aqua Dällikon AG können keine Garantieleistungen übernommen werden.

Unterhalt Die Überwachung beschränkt sich auf die regelmässige Kontrolle des Salzverbrauchs und Anlagezustandes durch den Anlagenbesitzer.

Wartung Es bestehen folgende Wartungsempfehlungen durch unseren Service-Kundendienst:

A) **Jahresservice**
Funktionskontrolle, Kontrolle Verschleissteile und Entkeimung der Anlage

B) **Service-Abonnement**
Das Abo beinhaltet einen Servicegang mit Funktionskontrolle, Kontrolle Verschleissteile und Entkeimung der Anlage. Inbegriffen sind auch alle Anfahrtsspesen und Arbeitskosten zur Behebung allfälliger Störungen im laufenden Jahr.

AR-WE		300	400	500	700	1000
Jahresservice	SFr.	340.-	340.-	340.-	430.-	460.-
Service-Abonnement	SFr.	410.-	410.-	410.-	520.-	615.-

Preise exkl. MwSt.

Einsäulenanlagen mit separatem Salzbehälter

- Steuerung AR-WE Impression
- SVGW pending
- automatische Speicherung des Wasserverbrauchs erlaubt eine Regeneration zum optimalen Zeitpunkt
- automatische Ferienschaltung
- kapazitätsangepasste Regeneration
- variable Soleproduktion
- benutzerfreundliche Steuerung

AR-WE		300	400	500	700	1000
Rohwasseranschluss		2"	2"	2"	2"	2"
Nenndurchfluss	m^3/h	24	24	24	24	24
Harzmenge	l	150	200	250	350	500
Betriebsdruck min/max	bar	2/8	2/8	2/8	2/8	2/8
Volumen Salzbehälter	l	300	300	500	500	500
Salzvorrat	kg	250	250	450	300	300
Regenerationskapazität	m^3 x °fH	825	1'100	1'375	1'925	2'750
Salzverbrauch/Regeneration	kg	15	20	25	35	50
Wassermenge/Regeneration	m^3	1,0	1,2	1,5	1,7	3,6
Max. Abwasserstrom	l/min	38	48	50	95	120
Durchflussleistung bei:						
Druckverlust 5 mWS	m^3/h	11,0	10,0	11,0	11,0	20,0
Druckverlust 10 mWS	m^3/h	17,0	15,0	17,0	17,0	30,0
Betriebstemperatur	°C	5-30	5-30	5-30	5-30	5-30
Flasche:						
Höhe inkl. Kopf	mm	1'956	1'972	1'971	2'168	2'450
Durchmesser	mm	411	491	555	611	781
Salztank:						
Höhe	mm	1'010	1'010	1'230	1'230	1'230
Durchmesser	mm	770	770	870	870	870

Pendel-Anlagen 1"

Ausführung Automatischer, mikroprozessorgesteuerter Wasserenthärter. Harzbehälter aus druckfestem Kunststoff (Inliner aus Polyethylen mit Aussenmantel GFK), mit den notwendigen Anschlüssen und Verteilsystemen. Ionenaustauscherfüllung mit Silberharzzusatz. Salzbehälter aus Kunststoffmaterial für Trockensalzvorrat mit eingebautem Schwimmerventil und Sicherheitsüberlauf.

Steuerung Durch einen präzisen, zuverlässigen und leicht einstellbaren Mikroprozessor gesteuert. Einstellungen: Anzeigeformat, Uhrzeit, Tageszeit der Regeneration, Zyklusdauer, Kapazität LCD-Anzeige, stromunterbruchsicher, Betriebsanzeige Zeit- oder mengengesteuerte (sofortige oder verzögerte) Regenerationsauslösung, zeitliche Zwangsregeneration (nach 5 Tagen).

Installation
Sanitär Bauseits sind folgende Anschlüsse zu erstellen:
Spannungsfreier Roh- und Weichwasseranschluss sowie Regenerierwasserableitung und Sicherheitsablauf für den Salzbehälter. Das nötige Härtebeimischventil (z.B. Oventrop) wird als Bypass parallel zum Enthärter angeschlossen.

Elektro Anschluss Steckdose 230 V / 50 Hz

Garantie **2 Jahre ab Inbetriebnahme. Beim Abschluss eines Wartungsvertrages mit unserem Unternehmen verlängert sich die Garantie auf 5 Jahre.**

Ohne jährliche Wartung durch die Aqua Dällikon AG können keine Garantieleistungen übernommen werden.

Unterhalt Die Überwachung beschränkt sich auf die regelmässige Kontrolle des Salzverbrauchs und Anlagezustandes durch den Anlagenbesitzer.

Wartung Es bestehen folgende Wartungsempfehlungen durch unseren Service-Kundendienst:

A) **Jahresservice ca. CHF 460.00** bestehend aus:
Funktionskontrolle, Kontrolle Verschleissteile und Entkeimung der Anlage

B) **Service-Abonnement CHF 615.00**
Das Abo beinhaltet einen Servicegang mit Funktionskontrolle, Kontrolle Verschleissteile und Entkeimung der Anlage. Inbegriffen sind auch alle Anfahrtsspesen und Arbeitskosten zur Behebung allfälliger Störungen im laufenden Jahr.

Preise exkl. MwSt.

Pendel-Ausführung mit separatem Salzbehälter

- Steuerung AR-WE
- SVGW pending
- automatische Speicherung des Wasserverbrauchs erlaubt eine Regeneration zum optimalen Zeitpunkt
- automatische Ferienschaltung
- kapazitätsangepasste Regeneration
- variable Soleproduktion
- benutzerfreundliche Steuerung

AR-WE		40 P	50 P	60 P	70 P	90 P	100 P	120 P
Rohwasseranschluss		1"	1"	1"	1"	1"	1"	1"
Nenndurchfluss	m^3/h	4,5	4,5	4,5	4,5	4,5	4,5	4,5
Harzmenge pro Säule	l	20	25	30	35	45	50	60
Betriebsdruck min/max	bar	2/6	2/6	2/6	2/6	2/6	2/6	2/6
Volumen Salzbehälter	l	100	100	100	100	100	100	200
Salzvorrat	kg	75	75	75	75	75	75	150
Regenerationskapazität	m^3 x °fH	110	137.5	165	192	247,5	275	330
Salzverbrauch/Regeneration	kg	2	3	3.6	3.6	4,5	5	6
Wassermenge/Regeneration	m^3	0,15	0,25	0,35	0,35	0,35	0,4	0,4
Max. Abwasserstrom	l/min	8	8	8	8	12	13	13
Durchflussleistung bei:								
Druckverlust 5 mWS	m^3/h	2,2	2,2	2,2	2,2	2,2	2,4	2,4
Druckverlust 10 mWS	m^3/h	3,2	3,4	3,5	3,5	3,5	3,7	3,7
Betriebstemperatur	°C	5-30	5-30	5-30	5-30	5-30	5-30	5-30
Flasche:								
Höhe inkl.Kopf	mm	215	215	242	242	268	268	315
Durchmesser	mm	1'312	1'312	1'418	1'418	1'571	1'571	1'434
Salztank:								
Höhe	mm	900	900	900	900	900	900	1030
Durchmesser	mm	390	390	390	390	390	390	620

Tel: 043 243 50 00 info@aquaag.ch www.aquaag.ch

Pendel-Anlagen 1 ½"

Ausführung Automatischer, mikroprozessorgesteuerter Wasserenthärter. Harzbehälter aus druckfestem Kunststoff (Inliner aus Polyethylen mit Aussenmantel GFK), mit den notwendigen Anschlüssen und Verteilsystemen. Ionenaustauscherfüllung mit Silberharzzusatz. Salzbehälter aus Kunststoffmaterial für Trockensalzvorrat mit eingebautem Schwimmerventil und Sicherheitsüberlauf.

Steuerung Durch einen präzisen, zuverlässigen und leicht einstellbaren Mikroprozessor gesteuert. Einstellungen: Anzeigeformat, Uhrzeit, Tageszeit der Regeneration, Zyklusdauer, Kapazität LCD-Anzeige, stromunterbruchsicher, Betriebsanzeige Zeit- oder mengengesteuerte (sofortige oder verzögerte) Regenerationsauslösung, zeitliche Zwangsregeneration (nach 5 Tagen).

Installation

Sanitär Bauseits sind folgende Anschlüsse zu erstellen:
Spannungsfreier Roh- und Weichwasseranschluss sowie Regenerierwasserableitung und Sicherheitsablauf für den Salzbehälter. Das nötige Härtebeimischventil (z.B. Oventrop) wird als Bypass parallel zum Enthärter angeschlossen.

Elektro Anschluss Steckdose 230 V / 50 Hz

Garantie **2 Jahre ab Inbetriebnahme. Beim Abschluss eines Wartungsvertrages mit unserem Unternehmen verlängert sich die Garantie auf 5 Jahre.**

Ohne jährliche Wartung durch die Aqua Dällikon AG können keine Garantieleistungen übernommen werden.

Unterhalt Die Überwachung beschränkt sich auf die regelmässige Kontrolle des Salzverbrauchs und Anlagezustandes durch den Anlagenbesitzer.

Wartung Es bestehen folgende Wartungsempfehlungen durch unseren Service-Kundendienst:

A) **Jahresservice ca. CHF 460.00** bestehend aus:
Funktionskontrolle, Kontrolle Verschleissteile und Entkeimung der Anlage

B) **Service-Abonnement CHF 615.00**
Das Abo beinhaltet einen Servicegang mit Funktionskontrolle, Kontrolle Verschleissteile und Entkeimung der Anlage. Inbegriffen sind auch alle Anfahrtsspesen und Arbeitskosten zur Behebung allfälliger Störungen im laufenden Jahr.

Preise exkl. MwSt.

Ausführung mit separatem Salzbehälter

- Steuerung AR-WE
- SVGW pending
- automatische Speicherung des Wasserverbrauchs erlaubt eine Regeneration zum optimalen Zeitpunkt
- automatische Ferienschaltung
- kapazitätsangepasste Regeneration
- variable Soleproduktion
- benutzerfreundliche Steuerung

AR-WE		120 P	170 P	240 P	260 P	300 P
Rohwasseranschluss		1 ½"	1 ½"	1 ½"	1 ½"	1 ½"
Nenndurchfluss	m^3/h	11,6	11,6	11,6	11,6	11,6
Harzmenge pro Säule	l	60	100	120	130	150
Betriebsdruck min/max	bar	2/6	2/6	2/6	2/6	2/6
Volumen Salzbehälter	l	200	200	200	300	300
Salzvorrat	kg	150	150	150	200	200
Regenerationskapazität	m^3 x °fH	330	550	660	715	825
Salzverbrauch/Regeneration	kg	6	10	12	13	15
Wassermenge/Regeneration	m^3	0,4	1,0	1,05	1,05	1,05
Max. Abwasserstrom	l/min	15	25	31	31	31
Durchflussleistung bei:						
Druckverlust 5 mWS	m^3/h	3,6	4,2	4,0	4,0	4,0
Druckverlust 10 mWS	m^3/h	5,4	6,6	6,0	6,0	6,0
Betriebstemperatur	°C	5-30	5-30	5-30	5-30	5-30
Flasche:						
Höhe inkl. Kopf	mm	1'355	1'884	1'884	1'916	1'916
Durchmesser	mm	349	366	366	411	411
Salztank						
Höhe	mm	1'030	1'030	1'030	1'010	1'010
Durchmesser	mm	620	620	620	770	770

Pendel-Anlagen 2"

Ausführung Automatischer, mikroprozessorgesteuerter Wasserenthärter. Harzbehälter aus druckfestem Kunststoff (Inliner aus Polyethylen mit Aussenmantel GFK), mit den notwendigen Anschlüssen und Verteilsystemen. Ionenaustauscherfüllung mit Silberharzzusatz. Salzbehälter aus Kunststoffmaterial für Trockensalzvorrat mit eingebautem Schwimmerventil und Sicherheitsüberlauf.

Steuerung Durch einen präzisen, zuverlässigen und leicht einstellbaren Mikroprozessor gesteuert. Einstellungen: Anzeigeformat, Uhrzeit, Tageszeit der Regeneration, Zyklusdauer, Kapazität LCD-Anzeige, stromunterbruchsicher, Betriebsanzeige Zeit- oder mengengesteuerte (sofortige oder verzögerte) Regenerationsauslösung, zeitliche Zwangsregeneration (nach 5 Tagen).

Installation
Sanitär Bauseits sind folgende Anschlüsse zu erstellen:
Spannungsfreier Roh- und Weichwasseranschluss sowie Regenerierwasserableitung und Sicherheitsablauf für den Salzbehälter. Das nötige Härtebeimischventil (z.B. Oventrop) wird als Bypass parallel zum Enthärter angeschlossen.

Elektro Anschluss Steckdose 230 V / 50 Hz

Garantie **2 Jahre ab Inbetriebnahme. Beim Abschluss eines Wartungsvertrages mit unserem Unternehmen verlängert sich die Garantie auf 5 Jahre.**

Ohne jährliche Wartung durch die Aqua Dällikon AG können keine Garantieleistungen übernommen werden.

Unterhalt Die Überwachung beschränkt sich auf die regelmässige Kontrolle des Salzverbrauchs und Anlagezustandes durch den Anlagenbesitzer.

Wartung Es bestehen folgende Wartungsempfehlungen durch unseren Service-Kundendienst:

A) **Jahresservice ca. CHF 460.00** bestehend aus:
Funktionskontrolle, Kontrolle Verschleissteile und Entkeimung der Anlage

B) **Service-Abonnement CHF 615.00**
Das Abo beinhaltet einen Servicegang mit Funktionskontrolle, Kontrolle Verschleissteile und Entkeimung der Anlage. Inbegriffen sind auch alle Anfahrtsspesen und Arbeitskosten zur Behebung allfälliger Störungen im laufenden Jahr.

Preise exkl. MwSt.

Pendel-Ausführung mit separatem Salzbehälter

- Steuerung AR-WE
- SVGW pending
- automatische Speicherung des Wasserverbrauchs erlaubt eine Regeneration zum optimalen Zeitpunkt
- automatische Ferienschaltung
- kapazitätsangepasste Regeneration
- variable Soleproduktion
- benutzerfreundliche Steuerung

AR-WE		300 P	400 P	500 P	700 P	1000 P
Rohwasseranschluss		2"	2"	2"	2"	2"
Nenndurchfluss	m^3/h	24,0	24,0	24,0	24,0	24,0
Harzmenge	l	150	200	250	350	500
Betriebsdruck min/max	bar	2/8	2/8	2/8	2/8	2/8
Volumen Salzbehälter	l	300	300	500	500	500
Salzvorrat	kg	200	200	300	300	300
Regenerationskapazität	m^3 x °fH	825	1'100	1'375	1'925	2'750
Salzverbrauch/Regeneration	kg	15	20	25	35	50
Wassermenge/Regeneration	m^3	1,0	1,2	1,5	1,7	3,6
Max. Abwasserstrom	l/min	38	38	50	95	120
Durchflussleistung bei:						
Druckverlust 5 mWS	m^3/h	11,0	11,0	11,0	11,0	11,0
Druckverlust 10 mWS	m^3/h	17,0	17,0	17,0	17,0	17,0
Betriebstemperatur	°C	5-30	5-30	5-30	5-30	5-30
Flasche:						
Höhe inkl. Kopf	mm	2'016	2'032	2'032	2'228	2'450
Durchmesser	mm	410	491	555	611	781
Salztank:						
Höhe	mm	1'010	1'010	1'230	1'230	1'230
Durchmesser	mm	770	770	870	870	870

Parallel-Anlagen 1 ½"

Ausführung Automatischer, mikroprozessorgesteuerter Wasserenthärter. Harzbehälter aus druckfestem Kunststoff (Inliner aus Polyethylen mit Aussenmantel GFK), mit den notwendigen Anschlüssen und Verteilsystemen. Ionenaustauscherfüllung mit Silberharzzusatz. Salzbehälter aus Kunststoffmaterial für Trockensalzvorrat mit eingebautem Schwimmerventil und Sicherheitsüberlauf.

Steuerung Durch einen präzisen, zuverlässigen und leicht einstellbaren Mikroprozessor gesteuert. Einstellungen: Anzeigeformat, Uhrzeit, Tageszeit der Regeneration, Zyklusdauer, Kapazität LCD-Anzeige, stromunterbruchsicher, Betriebsanzeige Zeit- oder mengengesteuerte (sofortige oder verzögerte) Regenerationsauslösung, zeitliche Zwangsregeneration (nach 5 Tagen).

Installation

Sanitär Bauseits sind folgende Anschlüsse zu erstellen:
Spannungsfreier Roh- und Weichwasseranschluss sowie Regenerierwasserableitung und Sicherheitsablauf für den Salzbehälter. Das nötige Härtebeimischventil (z.B. Oventrop) wird als Bypass parallel zum Enthärter angeschlossen.

Elektro Anschluss Steckdose 230 V / 50 Hz

Garantie **2 Jahre ab Inbetriebnahme. Beim Abschluss eines Wartungsvertrages mit unserem Unternehmen verlängert sich die Garantie auf 5 Jahre.**

Ohne jährliche Wartung durch die Aqua Dällikon AG können keine Garantieleistungen übernommen werden.

Unterhalt Die Überwachung beschränkt sich auf die regelmässige Kontrolle des Salzverbrauchs und Anlagezustandes durch den Anlagenbesitzer.

Wartung Es bestehen folgende Wartungsempfehlungen durch unseren Service-Kundendienst:

A) **Jahresservice ca. CHF 460.00** bestehend aus:
Funktionskontrolle, Kontrolle Verschleissteile und Entkeimung der Anlage

B) **Service-Abonnement CHF 615.00**
Das Abo beinhaltet einen Servicegang mit Funktionskontrolle, Kontrolle Verschleissteile und Entkeimung der Anlage. Inbegriffen sind auch alle Anfahrtsspesen und Arbeitskosten zur Behebung allfälliger Störungen im laufenden Jahr.

Preise exkl. MwSt.

Parallel-Ausführung mit separatem Salzbehälter

- Steuerung AR-WE
- SVGW pending
- automatische Speicherung des Wasserverbrauchs erlaubt eine Regeneration zum optimalen Zeitpunkt
- automatische Ferienschaltung
- kapazitätsangepasste Regeneration
- variable Soleproduktion
- benutzerfreundliche Steuerung

AR-WE		170 Pa	240 Pa	260 Pa	300 Pa
Rohwasseranschluss		1 ½"	1 ½"	1 ½"	1 ½"
Nenndurchfluss	m^3/h	11,6	11,6	11,6	11,6
Harzmenge pro Säule	l	100	120	130	150
Betriebsdruck min/max	bar	2/8	2/8	2/8	2/8
Volumen Salzbehälter	l	200	200	300	300
Salzvorrat	kg	150	150	250	250
Regenerationskapazität	m^3 x °fH	550	660	715	825
Salzverbrauch/Regeneration	kg	10	13	14	17
Wassermenge/Regeneration	m^3	1,0	1,0	1.05	1,05
Max. Abwasserstrom	l/min	25	25	30	31
Durchflussleistung bei:					
Druckverlust 5 mWS	m^3/h	4,2	4,2	4,2	4,2
Druckverlust 10 mWS	m^3/h	6,6	6,6	6,6	6,6
Betriebstemperatur	°C	5-30	5-30	5-30	5-30
Flasche:					
Höhe inkl. Kopf	mm	1'874	1'874	1'906	1'906
Durchmesser	mm	366	366	411	411
Salztank					
Höhe	mm	1'030	1'030	1'010	1'010
Durchmesser	mm	620	620	770	770

Parallel-Anlagen 2"

Ausführung Automatischer, mikroprozessorgesteuerter Wasserenthärter. Harzbehälter aus druckfestem Kunststoff (Inliner aus Polyethylen mit Aussenmantel GFK), mit den notwendigen Anschlüssen und Verteilsystemen. Ionenaustauscherfüllung mit Silberharzzusatz. Salzbehälter aus Kunststoffmaterial für Trockensalzvorrat mit eingebautem Schwimmerventil und Sicherheitsüberlauf.

Steuerung Durch einen präzisen, zuverlässigen und leicht einstellbaren Mikroprozessor gesteuert. Einstellungen: Anzeigeformat, Uhrzeit, Tageszeit der Regeneration, Zyklusdauer, Kapazität LCD-Anzeige, stromunterbruchsicher, Betriebsanzeige Zeit- oder mengengesteuerte (sofortige oder verzögerte) Regenerationsauslösung, zeitliche Zwangsregeneration (nach 5 Tagen).

Installation
Sanitär Bauseits sind folgende Anschlüsse zu erstellen:
Spannungsfreier Roh- und Weichwasseranschluss sowie Regenerierwasserableitung und Sicherheitsablauf für den Salzbehälter. Das nötige Härtebeimischventil (z.B. Oventrop) wird als Bypass parallel zum Enthärter angeschlossen.

Elektro Anschluss Steckdose 230 V / 50 Hz

Garantie **2 Jahre ab Inbetriebnahme. Beim Abschluss eines Wartungsvertrages mit unserem Unternehmen verlängert sich die Garantie auf 5 Jahre.**

Ohne jährliche Wartung durch die Aqua Dällikon AG können keine Garantieleistungen übernommen werden.

Unterhalt Die Überwachung beschränkt sich auf die regelmässige Kontrolle des Salzverbrauchs und Anlagezustandes durch den Anlagenbesitzer.

Wartung Es bestehen folgende Wartungsempfehlungen durch unseren Service-Kundendienst:

A) **Jahresservice ca. CHF 460.00** bestehend aus:
Funktionskontrolle, Kontrolle Verschleissteile und Entkeimung der Anlage

B) **Service-Abonnement CHF 615.00**
Das Abo beinhaltet einen Servicegang mit Funktionskontrolle, Kontrolle Verschleissteile und Entkeimung der Anlage. Inbegriffen sind auch alle Anfahrtsspesen und Arbeitskosten zur Behebung allfälliger Störungen im laufenden Jahr.

Preise exkl. MwSt.

Parallel-Ausführung mit separatem Salzbehälter

- Steuerung AR-WE
- SVGW pending
- automatische Speicherung des Wasserverbrauchs erlaubt eine Regeneration zum optimalen Zeitpunkt
- automatische Ferienschaltung
- kapazitätsangepasste Regeneration
- variable Soleproduktion
- benutzerfreundliche Steuerung

AR-WE		300 Pa	400 Pa	500 Pa	700 Pa	1000 Pa
Rohwasseranschluss		2"	2"	2"	2"	2"
Nenndurchfluss pro Ventil	m^3/h	24,0	24,0	24,0	24,0	24,0
Harzmenge pro Säule	l	150	200	250	350	500
Betriebsdruck min/max	bar	2/8	2/8	2/8	2/8	2/8
Volumen Salzbehälter 2 Stk.	l	300	300	500	500	500
Salzvorrat pro Tank	kg	250	250	300	300	300
Regenerationskapazität	m^3 x ° fH	825	1'100	1'375	1'925	2'750
Salzverbrauch/Regeneration	kg	17	20	25	35	50
Wassermenge/Regeneration	m^3	1,05	1,5	1,7	2.7	3,6
Max. Abwasserstrom	l/min	31	40	50	95	120
Durchflussleistung bei:						
Druckverlust 5 mWS	m^3/h	8,5	8,5	10,0	12,0	20,0
Druckverlust 10 mWS	m^3/h	14.0	14,0	15,5	18,8	30,0
Betriebstemperatur	°C	5-30	5-30	5-30	5-30	5-30
Flaschen:						
Höhe inkl. Kopf	mm	1'956	1'972	1'971	2'168	2'450
Durchmesser	mm	411	491	555	611	781
Salztank:						
Höhe	mm	1'010	1'010	1'230	1'230	1'230
Durchmesser	mm	770	770	870	870	870

Zubehör - Anschlussset

Verschneidearmatur DN 25/32

	G	G1	L	L1	S	H	H1	L2	
Bypass Ventil	1"	1 1/2"	117.5	71	65	166	131		
Einbau-mass								1"	216
								1 1/4"	236
Wellrohr								1"	1000
								1 1/4"	1000
								1 1/2"	1000
								2	250

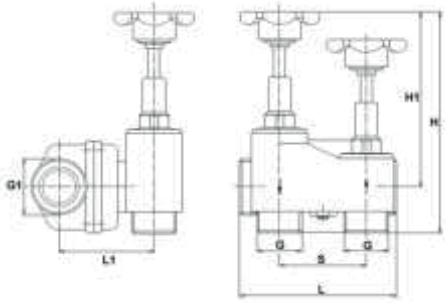

Verschneidearmatur DN 40/50

	G	G1	L	L1	S	H	H1	L2	
Bypass Ventil	1 1/2"	2 3/8"	156	139	90	233	183		
Einbau-mass								1 1/2"	284
								2"	284
Wellrohr								1 1/2"	1000

Zubehör - Überwachung

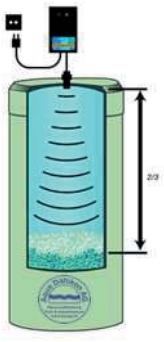

Salzmangelanzeige

Wo eine periodische, visuelle Kontrolle der Salzmenge nicht gewährleistet ist, kann dieses Gerät wertvolle Dienste leisten. Sobald der voreingestellte minimale Salzstand erreicht ist, ertönt ein akustisches Signal und die LED-Anzeige leuchtet auf. Das Signal kann mit einer zusätzlichen Steuerung an eine Kommandozentrale, an einen PC oder an ein Mobiltelefon weitergeleitet werden.

Härteüberwachung

Härteüberwachungseinheit für die konstante Kontrolle der Weichwasserabgabe mittels Indikator-Lösung im online Verfahren. Die mikroprozessorgesteuerte Steuerung erlaubt am grossen Display, die aktuellen Betriebszustände sowie die Fehlerhistorie auszugeben. Kundenspezifische Parametrisierung des Messverfahrens werden bei der Inbetriebnahme programmiert.

Systemcontroller / Steuerzentrale

Anlagensteuerung zur Überwachung der kompletten Wasseraufbereitungsanlage wahlweise mit Funktions-Display oder mit grossem Touch-Display. Alle Aktoren können am Display visualisiert und der Betrieb sowie allfällige Störungen angezeigt werden. Die einzelnen Anlagenkomponenten werden direkt an der Steuerzentrale angeschlossen und sind jeweils über entsprechende Absicherung geschützt. Zur Signalweitergabe auf das bestehende Leitsystem sind potentialfreie Kontakte oder übergeordnete Schnittstellenanbindungen möglich. Weitere übergeordnete Bussysteme können aufgeschaltet werden.

Kundenspezifische Anlagensteuerungen
Gerne erstellen wir eine individuelle Anlagensteuerung nach Ihren Wünschen. Tableaubau, Softwareentwicklung und Inbetriebnahme, alles aus einer Hand.

Einbauschema Einzelanlage

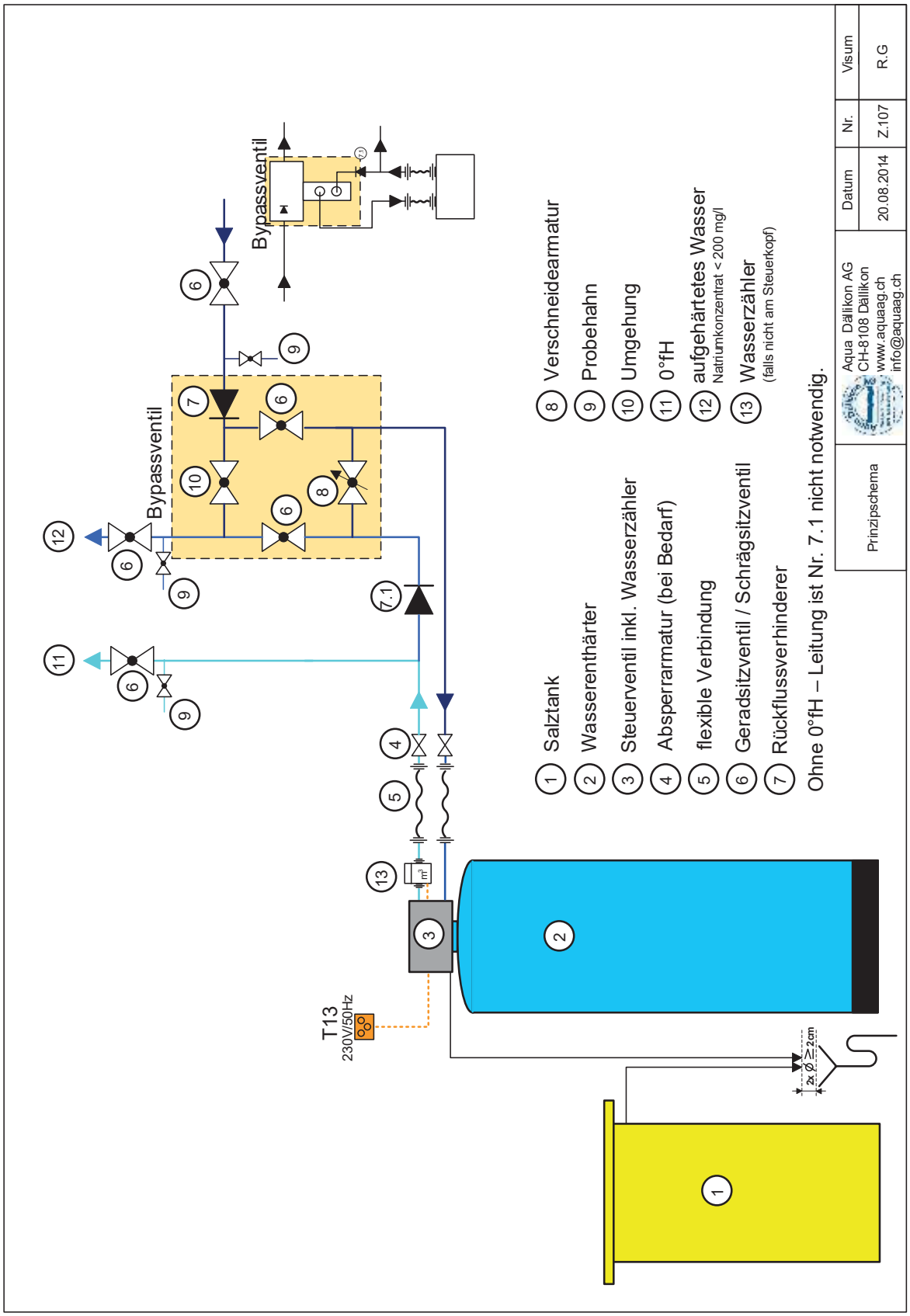

Einbauschema Pendelanlage

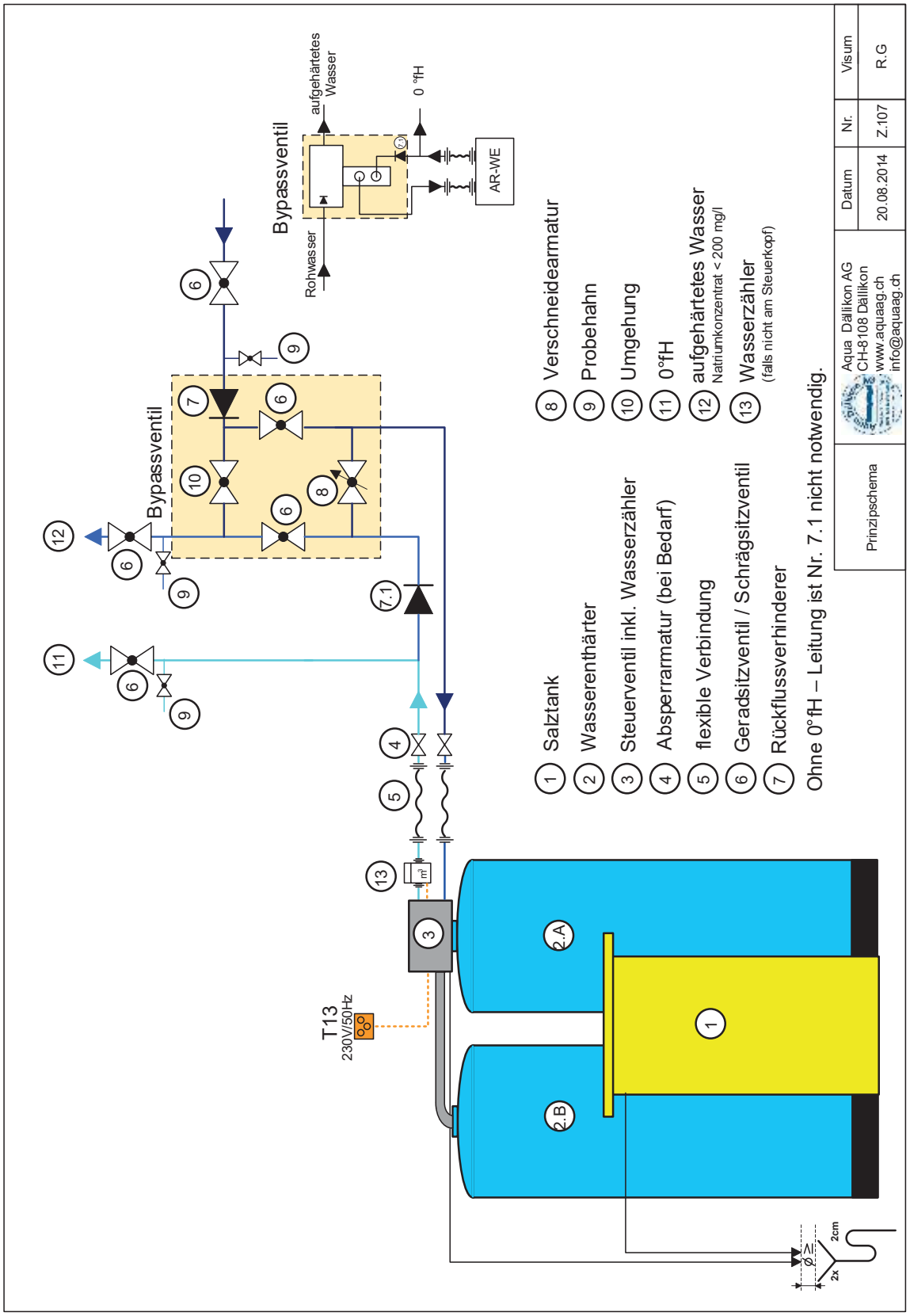

Einbauschema Pendelanlage mit ext. Steuerventil

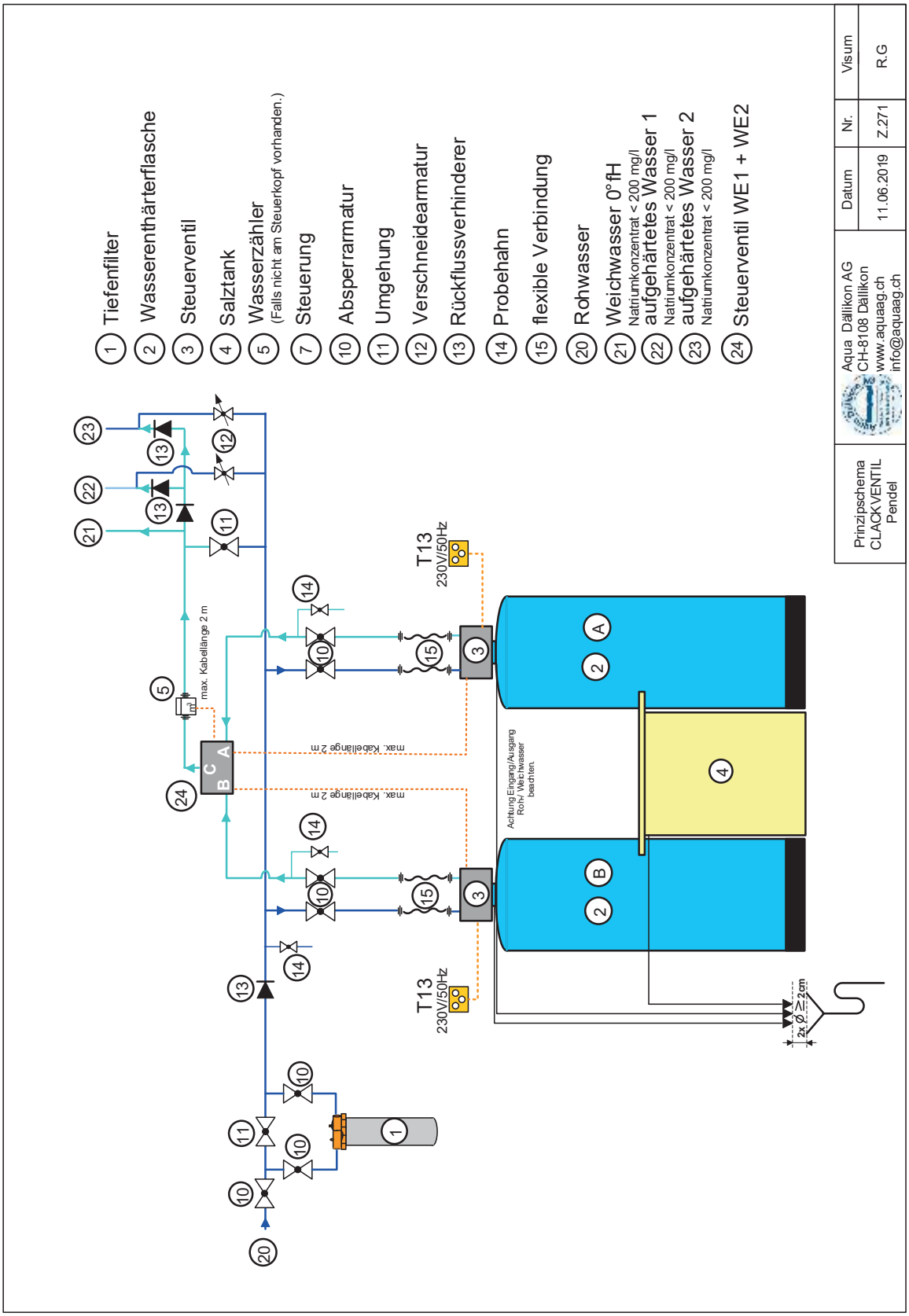
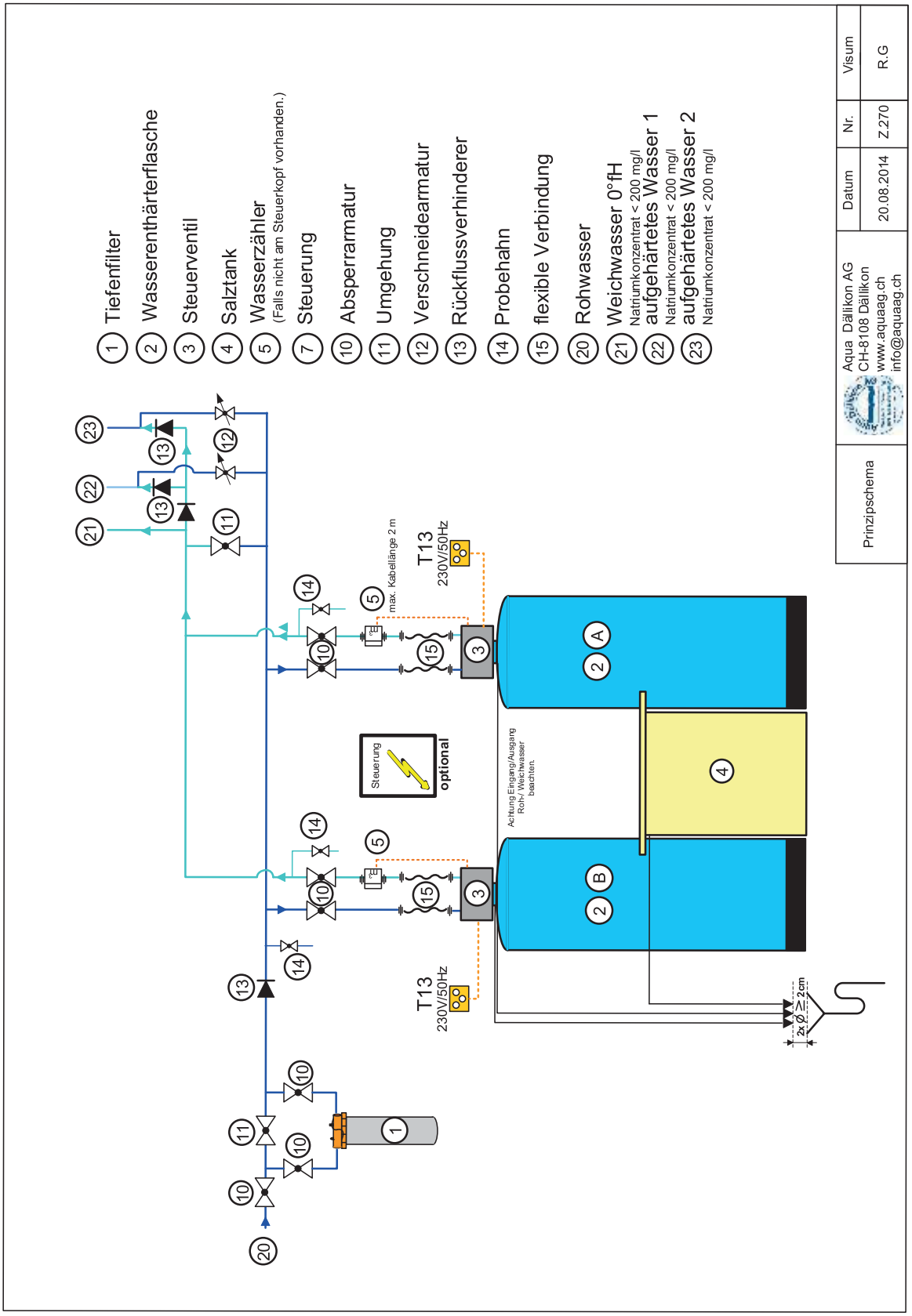
Einbauschema Pendel- / Parallelanlage